Հասցե. Գ.ՆԺԴԵՀԻ Փող. Տուն-1, բն.-34
ՀԱՏԱԿԱԳԾԻ ՖՐԱԳՄԵՆՏ +9,000 ՆԻՇԻ ՎՐԱ.
/ ՉԱՓԱԳՐՈՒԹՅՈՒՆ/

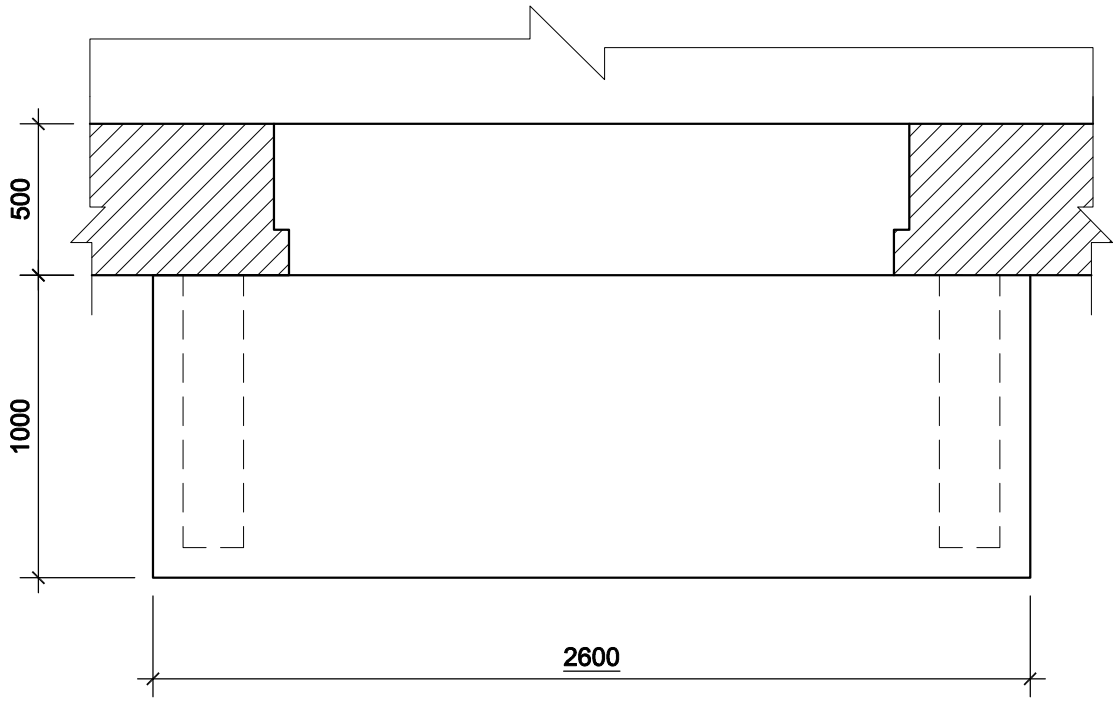

Գ. ՆԺԴԵՀԻ Փող.-1,բն.-34:

1. ՆԱԽԱՏԵՍԵԼ ԿԱԽՈՎԻ ՊԱՏԺԳԱՄԲԻ ԿՈՂԵՐԻ ԵՎ ՏԱԿԻ ՀԱՏՎԱԾԻ Ց/Ա ՄՎԱՂ -5.80մ²:
2. ՄՇԱԿԵԼ ԿԱԽՈՎԻ ՊԱՏԺԳԱՄԲԻ ԿՈՂԵՐԸ ԵՎ ՏԱԿԻ ՀԱՏՎԱԾԸ ՋՐԱԿԱՅՈՒՆ ԱՐՏԱՔԻՆ ՃԱԿԱՏՆԵՐԻ ՀԱՄԱՐ ՆԵՐԿԵՐՈՎ -5.80մ²:
3. ՀԱՏԱԿՆԵՐԸ ԻՐԱԿԱՆԱՑՆԵԼ Ց/Ա ՀԱՐԹԵՑՆՈՂ ՇԵՐՏՈՎ -2.60մ²:
4. ԲՈԼՈՐ ՇԻՆ. ԱՇԽԱՏԱՆՔՆԵՐԸ ԻՐԱԿԱՆԱՑՆԵԼ ՊԱՀՊԱՆԵԼՈՎ ԳՈՐԾՈՂ ԱՆՎՏԱՆԳՈՒԹՅԱՆ ՆՈՐՄԵՐԸ:

ԵՐԵՎԱՆ ՔԱՂԱՔԻ ՄԱԼԱԹԻԱ-ՍԵԲԱՍՏԻԱ ՎԱՐՉԱԿԱՆ ՇՐՋԱՆԻ ԲԱՁՄԱԲՆԱԿԱՐԱՆ ՇԵՆՔԵՐԻ ՊԱՏՇԳԱՄԲՆԵՐԻ ՀԻՄՆԱՆՈՐՈԳՈՒՄ Հասցե. Գ.Նժդեհի փող. Տուն-1.բն.-34				<< ԵՔ-ՊԸԱՇՁԲ-15/44-1>>		
ՏՆՕՐԵՆ	Գ.ՀԱԿՈԲՅԱՆ		ԿՈՆՍՏՐՈՒԿՏՈՐԱԿԱՆ ՄԱՍ	ՓՈՒԼ	ԹԵՐԹ	ԹԵՐԹԵՐ
ՆԳԻ				ԱՆ	1	
ԿՈՆՍՏ.	Ռ.Դավթյան		ՀԱՏԱԿԱԳԾԻ ՖՐԱԳՄԵՆՏ +9.000 ՆԻՇԻ ՎՐԱ.	«ՀԱՁԱՐԱՇԵՆ» ՍՊԸ		

Հասցե. Գ.ՆԺԴԵՀԻ Փող. Տուն-1, բն.-41
ՀԱՏԱԿԱԳԾԻ ՖՐԱԳՄԵՆՏ +9,000 ՆԻՇԻ ՎՐԱ.
/ ՉԱՓԱԳՐՈՒԹՅՈՒՆ/

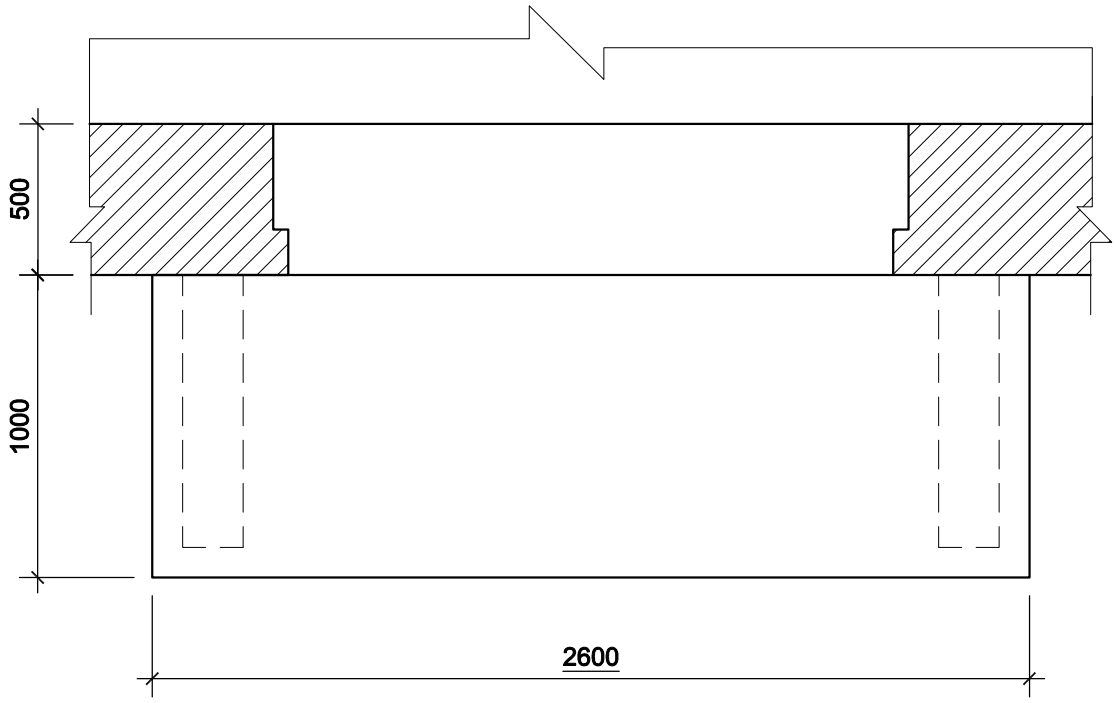

Գ. ՆԺԴԵՀԻ Փող.-1,բն.-41:

1. ՆԱԽԱՏԵՍԵԼ ԿԱԽՈՎԻ ՊԱՏԺԳԱՄԲԻ ԿՈՂԵՐԻ ԵՎ ՏԱԿԻ ՀԱՏՎԱԾԻ Ց/Ա ՍՎԱՂ -5.80մ²:
2. ՍԾԱԿԵԼ ԿԱԽՈՎԻ ՊԱՏԺԳԱՄԲԻ ԿՈՂԵՐԸ ԵՎ ՏԱԿԻ ՀԱՏՎԱԾԸ ՋՐԱԿԱՅՈՒՆ ԱՐՏԱՔԻՆ ՃԱԿԱՏՆԵՐԻ ՀԱՄԱՐ ՆԵՐԿԵՐՈՎ -5.80մ²:
3. ՀԱՏԱԿՆԵՐԸ ԻՐԱԿԱՆԱՑՆԵԼ Ց/Ա ՀԱՐԹԵՑՆՈՂ ՇԵՐՏՈՎ -2.60մ²:
4. ԲՈԼՈՐ ՇԻՆ. ԱՇԽԱՏԱՆՔՆԵՐԸ ԻՐԱԿԱՆԱՑՆԵԼ ՊԱՀՊԱՆԵԼՈՎ ԳՈՐԾՈՂ ԱՆՎՏԱՆԳՈՒԹՅԱՆ ՆՈՐՄԵՐԸ:

ԵՐԵՎԱՆ ՔԱՂԱՔԻ ՇԵՆԳԱՎԻԹ ՎԱՐՉԱԿԱՆ ՇՐՋԱՆԻ ԲԱԶՄԱԲՆԱԿԱՐԱՆ ՇԵՆՔԵՐԻ ՊԱՏԾԳԱՄԲՆԵՐԻ ՀԻՄՆԱՆՈՐՈԳՈՒՄ Հասցե. Գ.Նժդեհի փող. Տուն-1.բն.-41				<< ԵՔ-ՊԸԱԾՁԲ-15/44-1>>		
ՏՆՕՐԵՆ	Գ.ՀԱԿՈԲՅԱՆ		ԿՈՆՍՏՐՈՒԿՏՈՐԱԿԱՆ ՄԱՍ	ՓՈՒԼ	ԹԵՐԹ	ԹԵՐԹԵՐ
ՆԳԻ				ԱՆ	1	
ԿՈՆՍՏ.	Ռ.Դավթյան		ՀԱՏԱԿԱԳԾԻ ՖՐԱԳՄԵՆՏ +9.000 ՆԻՇԻ ՎՐԱ.	«ՀԱԶԱՐԱՇԵՆ» ՍՊԸ		

Հասցե. Գ.ՆԺԴԵՀԻ Փող. Տուն-1, բն.-42
ՀԱՏԱԿԱԳԾԻ ՖՐԱԳՄԵՆՏ +9,000 ՆԻՇԻ ՎՐԱ.
/ ՉԱՓԱԳՐՈՒԹՅՈՒՆ/

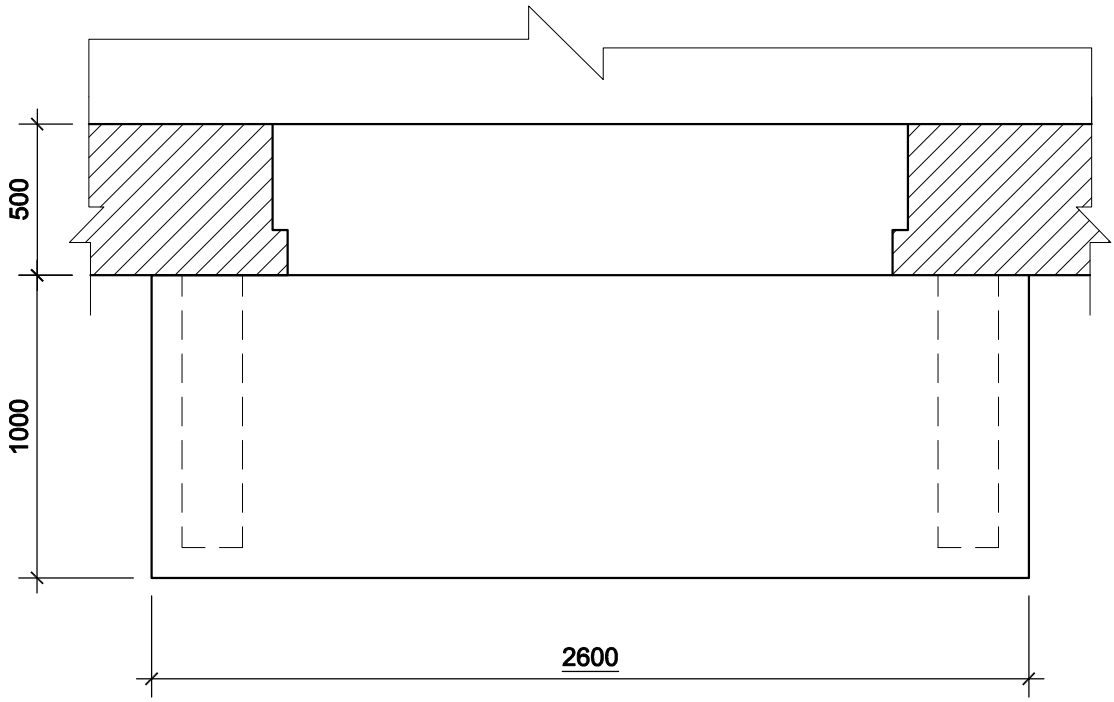

Գ. ՆԺԴԵՀԻ Փող.-1,բն.-42:

1. ՆԱԽԱՏԵՍԵԼ ԿԱԽՈՎԻ ՊԱՏԺԳԱՄԲԻ ԿՈՂԵՐԻ ԵՎ ՏԱԿԻ ՀԱՏՎԱԾԻ Ց/Ա ՍՎԱՂ -5.80մ²:
2. ՍՇԱԿԵԼ ԿԱԽՈՎԻ ՊԱՏԺԳԱՄԲԻ ԿՈՂԵՐԸ ԵՎ ՏԱԿԻ ՀԱՏՎԱԾԸ ՋՐԱԿԱՅՈՒՆ ԱՐՏԱՔԻՆ ՃԱԿԱՏՆԵՐԻ ՀԱՄԱՐ ՆԵՐԿԵՐՈՎ -5.80մ²:
3. ՀԱՏԱԿՆԵՐԸ ԻՐԱԿԱՆԱՑՆԵԼ Ց/Ա ՀԱՐԹԵՑՆՈՂ ՇԵՐՏՈՎ -2.60մ²:
4. ԲՈԼՈՐ ՇԻՆ. ԱՇԽԱՏԱՆՔՆԵՐԸ ԻՐԱԿԱՆԱՑՆԵԼ ՊԱՀՊԱՆԵԼՈՎ ԳՈՐԾՈՂ ԱՆՎՏԱՆԳՈՒԹՅԱՆ ՆՈՐՄԵՐԸ:

ԵՐԵՎԱՆ ՔԱՂԱՔԻ ՇԵՆԳԱՎԻԹ ՎԱՐՉԱԿԱՆ ՇՐՋԱՆԻ ԲԱԶՄԱԲՆԱԿԱՐԱՆ ՇԵՆՔԵՐԻ ՊԱՏՇԳԱՄԲԵՐԻ ՀԻՄՆԱՆՈՐՈԳՈՒՄ Հասցե. Գ.Նժդեհի փող. Տուն-1.բն.-42				<< ԵՔ-ՊԸԱՇՁԲ-15/44-1>>		
ՏՆՕՐԵՆ	Գ.ՀԱԿՈԲՅԱՆ		ԿՈՆՍՏՐՈՒԿՏՈՐԱԿԱՆ ՄԱՍ	ՓՈՒԼ	ԹԵՐԹ	ԹԵՐԹԵՐ
ՆԳԻ				ԱՆ	1	
ԿՈՆՍՏ.	Ռ.Դավթյան		ՀԱՏԱԿԱԳԾԻ ՖՐԱԳՄԵՆՏ +9.000 ՆԻՇԻ ՎՐԱ.	«ՀԱՁԱՐԱՇԵՆ» ՍՊԸ		

Հասցե. Ն.ՇԵՆԳԱՎԻԹ 11Փող. Տուն-35, բն.-21

ՀԱՏԱԿԱԳԾԻ ՖՐԱԳՄԵՆՏ +12.000 ՆԻՇԻ ՎՐԱ. / ՉԱՓԱԳՐՈՒԹՅՈՒՆ/

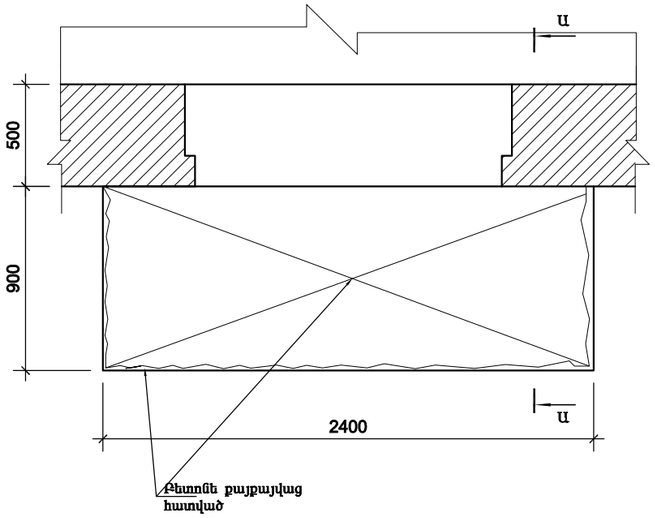

ՀԱՏԱԿԱԳԾԻ ՖՐԱԳՄԵՆՏ +12,000 ՆԻՇԻ ՎՐԱ. / ՔԱՆԴՄԱՆ ՀԵՐԹԱԿԱՆՈՒԹՅՈՒՆ/

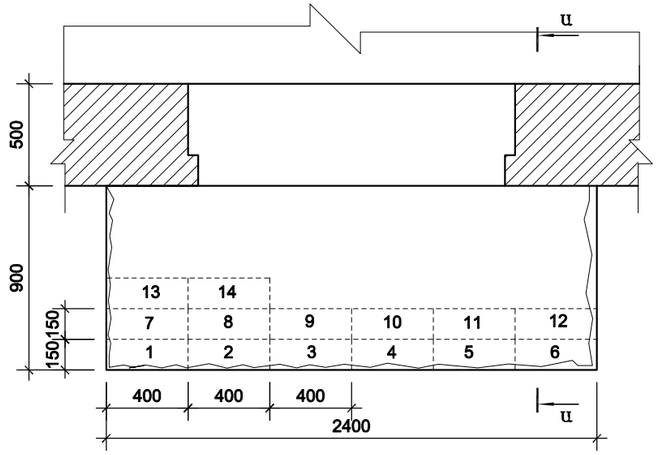

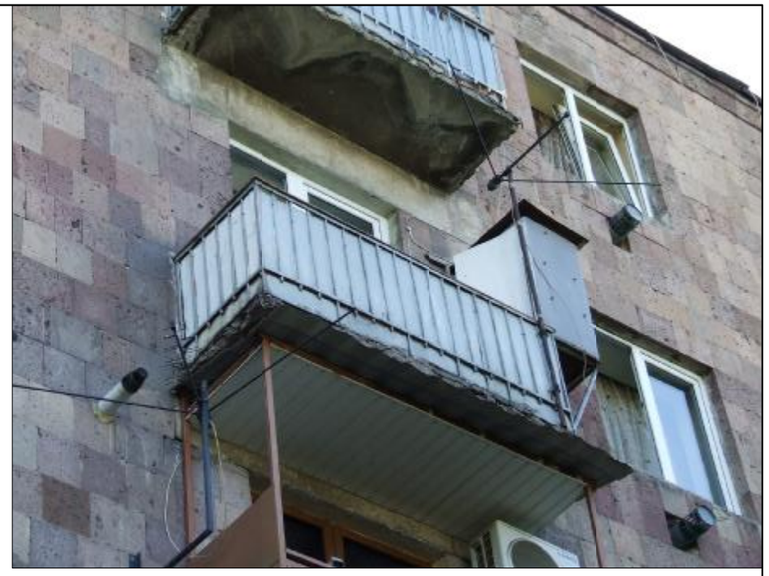

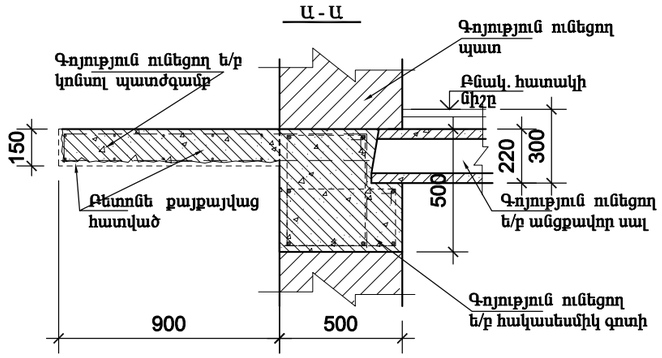

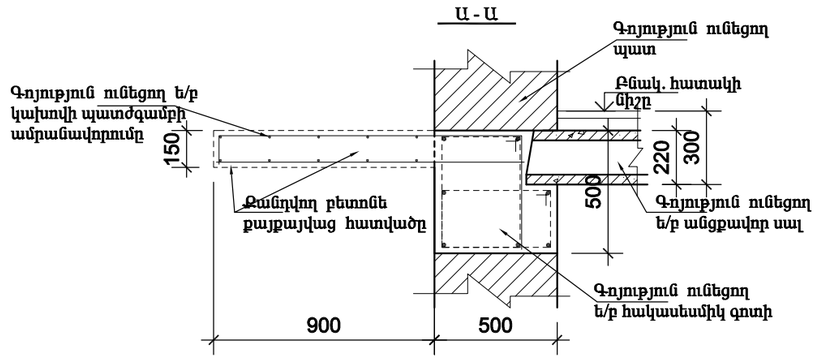

Ն. ՇԵՆԳԱՎԻԹ 11 Փող. Տուն35,բն.-21 ՀԱՍՑԵՈՎ՝ ԳՈՅՈՒԹՅՈՒՆ ՈՒՆԵՑՈՂ ԿԱԽՈՎԻ ՊԱՏԺԳԱՄԲԻ ՎԻՃԱԿԸ:

1. ԳՈՅՈՒԹՅՈՒՆ ՈՒՆԵՑՈՂ ԿԱԽՈՎԻ ՊԱՏԺԳԱՄԲԻ ԲԵՏՈՆԸ ԱՄԲՈՂՋՈՒԹՅԱՄԲ ՔԱՅՔԱՅՎԱԾ Է: ՊԱՏԺԳԱՄԲԻ ԱՄՐԱՆԱՎՈՐՈՒՄԸ ԲԵՏՈՆԻ ՎԱՏ ՎԻՃԱԿԻ ՊԱՏՃԱՌՈՎ ՆՈՒՅՆՊԵՍ ՔԱՅՔԱՅՎԱԾ Է:
ԿԱԽՈՎԻ ՊԱՏԺԳԱՄԲԻ ՈՒԺԵՂԱՑՄԱՆ ՆՊԱՏԱԿՈՎ, ՊԱՀՊԱՆԵԼՈՎ ԲՈԼՈՐ ԳՈՐԾՈՂ ԱՆՎՏԱՆԳՈՒԹՅԱՆ ՆՈՐՄԵՐԸ ՇԻՆ. ԱՇԽԱՏԱՆՔՆԵՐԸ ԻՐԱԿԱՆԱՑՆԵԼՈՒՑ, ՔԱՆԴԵԼ ՊԱՏԺԳԱՄԲԻ ԲԵՏՈՆԸ՝ ՀԱՄԱՉԱՅՆ ԳԾԱԳՐՈՒՄ ՆԵՎԱԾ ՀԵՐԹԱԿԱՆՈՒԹՅԱՆ /ՆԱՅԵԼ ՀԱՏԱԿԱԳԻԾ/ ՉՎՆԱՍԵԼՈՎ ՊԱՏԺԳԱՄԲԻ ԱՇԽԱՏՈՂ ԱՄՐԱՆԱՎՈՐՈՒՄԸ:
ՀԱՏԱԿԱԳԾՈՒՄ ՆԵՎԱԾ ՀԱՏՎԱԾՆԵՐՈՒՄ ԲԱՑԵԼ ԽՈՐՈՉ, ԳՈՅՈՒԹՅՈՒՆ ՈՒՆԵՑՈՂ ՊԱՏԵՐԻ ԵՎ ՀԱԿԱՍԵՍՄԻԿ ԳՈՏՈՒ ՄԵՋ ՉՎՆԱՍԵԼՈՎ ԳՈՏՈՒ ԱՄՐԱՆԱՎՈՐՈՒՄԸ /350x250x160h/: ՏԵՂԱԴՐԵԼ ՄԵՏԱՂԱԿԱՆ ՏԱՐՐԵՐ ԵՎ ԲԵՏՈՆԱՊԱՏԵԼ ՆԵՎԱԾ ԽՈՐՈՉՆԵՐԸ:
ՄԵՏԱՂԱԿԱՆ ՏԱՐՐԵՐԻ ՎՐԱ ՏԵՂԱԴՐԵԼ ՆՈՐ ՎԵՐԱՆՈՐՈԳՎՈՂ ՊԱՏԺԳԱՄԲԻ ԱՄՐԱՆԱՎՈՐՈՒՄԸ: ՋՈԴԵԼ ՎԵՐԸ ՆԵՎԱԾԸ ՄԵՏԱՂԱԿԱՆ ՏԱՐՐԵՐԻՆ: ՈՐԻՑ ՀԵՏՈ ՎԵՐԱԿԱՆԳՆԵԼ ՊԱՏԺԳԱՄԲԻ ԱՄԲՈՂՋՈՒԹՅՈՒՆԸ ԲԵՏՈՆԱՊԱՏԵԼՈՎ:
2. ՆԱԽԱՏԵՍԵԼ ԿԱԽՈՎԻ ՊԱՏԺԳԱՄԲԻ ԿՈՂԵՐԻ ԵՎ ՏԱԿԻ ՀԱՏՎԱԾԻ Ց/Ա ՍՎԱՂ -2.75մ²:
ՆԱԽԱՊԵՍ ՆԱԽԱՏԵՍԵԼՈՎ ՄԵՏ. ՏԱՐՐԵՐԻ ՎՐԱ ՀԱՄԱՊԱՏԱՍԽԱՆ ՄԵՏ. ՑԱՆՑ
3. ՀԱՏԱԿՆԵՐԸ ԻՐԱԿԱՆԱՑՆԵԼ Ց/Ա ՀԱՐԹԵՑՆՈՂ ՇԵՐՏՈՎ -1.95մ²:
4. ՄՇԱԿԵԼ ԿԱԽՈՎԻ ՊԱՏԺԳԱՄԲԻ ԿՈՂԵՐԸ ԵՎ ՏԱԿԻ ՀԱՏՎԱԾԸ ՋՐԱԿԱՅՈՒՆ ԱՐՏԱՔԻՆ ՃԱԿԱՏՆԵՐԻ ՀԱՄԱՐ ՆԵՐԿԵՐՈՎ -2.75մ²:
5. ԲՈԼՈՐ ՇԻՆ. ԱՇԽԱՏԱՆՔՆԵՐԸ ԻՐԱԿԱՆԱՑՆԵԼ ՊԱՀՊԱՆԵԼՈՎ ԳՈՐԾՈՂ ԱՆՎՏԱՆԳՈՒԹՅԱՆ ՆՈՐՄԵՐԸ:

Հասցե. Ն.Շենգավիթ-11 փող. Տուն.35.բն.21						
ՏՆՕՐԵՆ	Գ.ՀԱԿՈԲՅԱՆ		ԿՈՆՍՏՐՈՒԿՏՈՐԱԿԱՆ ՄԱՍ	ՓՈՒԼ	ԹԵՐԹ	ԹԵՐԹԵՐ
ՆԳԻ				ԱՆ	1	
ԿՈՆՍՏ.	Ռ.Դավթյան		ՀԱՏԱԿԱԳԾԻ ՖՐԱԳՄԵՆՏ +12.000 ՆԻՇԻ ՎՐԱ.	«ՀԱԶԱՐԱՇԵՆ» ՍՊԸ		

ՀԱՏԱԿԱԳԾԻ ՖՐԱԳՄԵՆՏ +12,000 ՆԻՇԻ ՎՐԱ. ՄԵՏԱՂԱԿԱՆ ՏԱՐԲԵՐԻ ՏԵՂԱԴՐՄԱՆ ՍԽԵՄԱ.

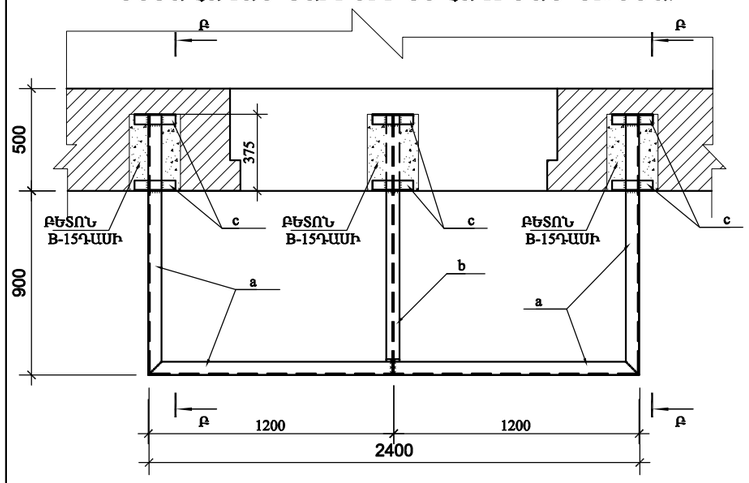

ՀԱՏԱԿԱԳԾԻ ՖՐԱԳՄԵՆՏ +12,000 ՆԻՇԻ ՎՐԱ. ՄԻԱՁՈՒՅԼ Ե/Բ ՍԱԼ ՍՄ-1-ի ՀԱՏԱԿԱԳԻԾ.

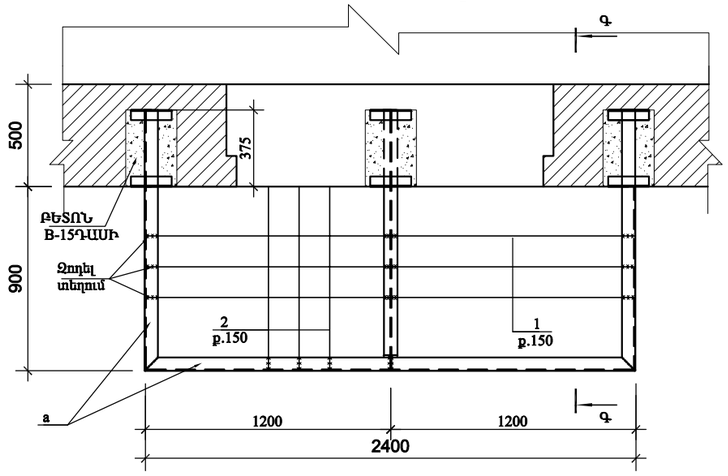

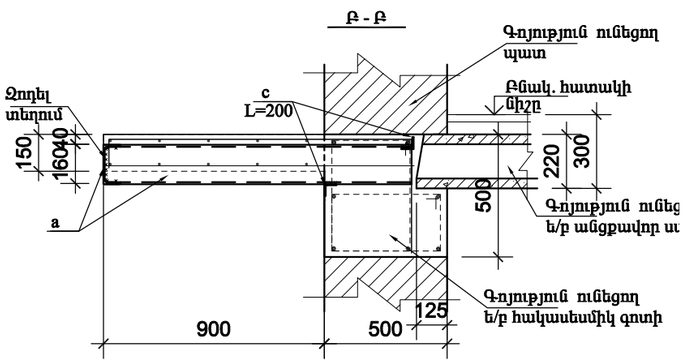

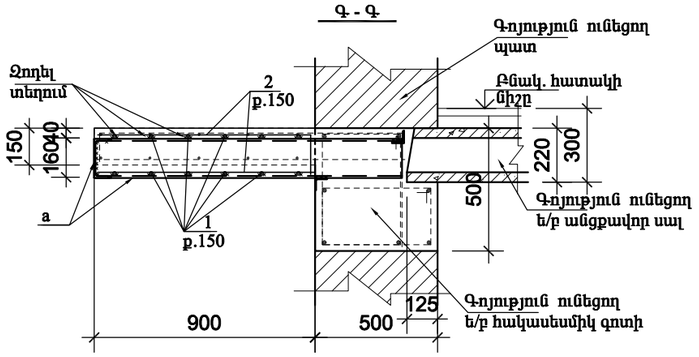

ՏԱՐԲԵՐԻ ՄԱՄՆԱԳԻՐ

ԴԻՐՔ	ՆՇԱՆԱԿՈՒՄ	ԱՆՎԱՆՈՒՄ	ՔԱՆ	ՔԱՇ կգ	ԾԱՆՈԹ.
	ՄԵՏԱՂԱԿԱՆ ՏԱՐԲԵՐ				
a		Швеллер 16 ГОСТ 8240-89 / С235 ГОСТ 27772-88* L=4700	1	66.8	
b		Двутавр 16 ГОСТ 8239-89 / С235 ГОСТ 27772-88* L=1150	1	17.0	
c		Уголок 50x5 ГОСТ8509-93 / С235 ГОСТ 27772-88* L=200	6	0.75	
	ՄԻԱՁՈՒՅԼ Ե/Բ ՏԱՐԲԵՐ				
		ՄԻԱՁՈՒՅԼ Ե/Բ ՊԱՏԺԳԱՄԲ ՊՄ-1/ 1հատ/			
1	ГОСТ 5781-82*	Ø12 A500C L=28800	1	25.6	
2	ГОСТ 5781-82*	Ø12 A500C L=25600	1	22.7	
		ԲԵՏՈՆ B-15 ԴԱՍԻ			0,40մ³

ՊՈՂՊԱՏԻ ԾԱԽՍԻ ԱՄՓՈՓԱԳԻՐ ՄԵԿ Ե-Բ ՏԱՐԲԻ ՀԱՄԱՐ. կգ

ՏԱՐԲԻ ՄԱԿՆԻՇԸ	ԱՄՐԱՆԱՅԻՆ ՇԻՆՎԱԾՔՆԵՐ				
	ԱՄՐԱՆԻ ԴԱՍԸ				ԸՆԴՀԱՄ.
	A500C				
	ГОСТ 5781-82*				
	Ø12			ԸՆԴ.	
ՊՄ-1	48.3			48.3	48.3

Հասցե. Ն.Շենգավիթ-11 փող. Տուն.35.բն.21

ՏՆՕՐԵՆ	Գ.ՀԱԿՈԲՅԱՆ		ԿՈՆՍՏՐՈՒԿՏՈՐԱԿԱՆ ՄԱՍ	ՓՈՒԼ	ԹԵՐԹ	ԹԵՐԹԵՐ
ՆԳԻ				ԱՆ	2	
ԿՈՆՍՏ.	Ռ.Դավթյան		ՀԱՏԱԿԱԳԾԻ ՖՐԱԳՄԵՆՏ +12.000 ՆԻՇԻ ՎՐԱ.	«ՀԱՁԱՐԱՇԵՆ» ՍՊԸ		

Հասցե. ՉԵԽՈՎԻ Փող. Տուն-14, բն.-24

ՀԱՏԱԿԱԳԾԻ ՖՐԱԳՄԵՆՏ +12,000 ՆԻՇԻ ՎՐԱ. / ՉԱՓԱԳՐՈՒԹՅՈՒՆ/

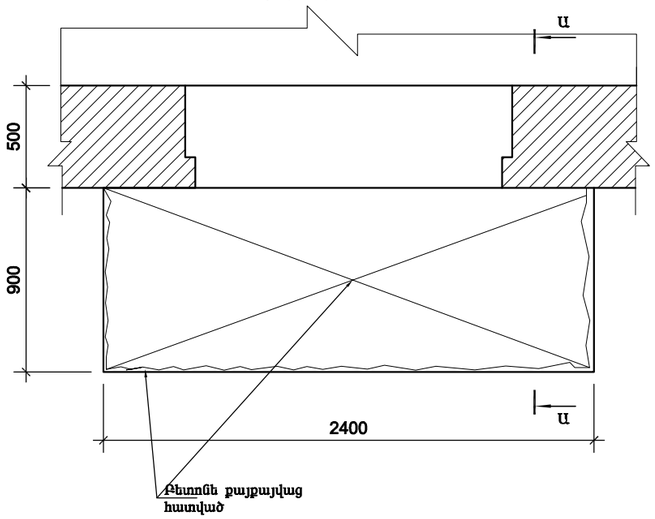

ՀԱՏԱԿԱԳԾԻ ՖՐԱԳՄԵՆՏ +12,000 ՆԻՇԻ ՎՐԱ. / ՔԱՆԴՄԱՆ ՀԵՐԹԱԿԱՆՈՒԹՅՈՒՆ/

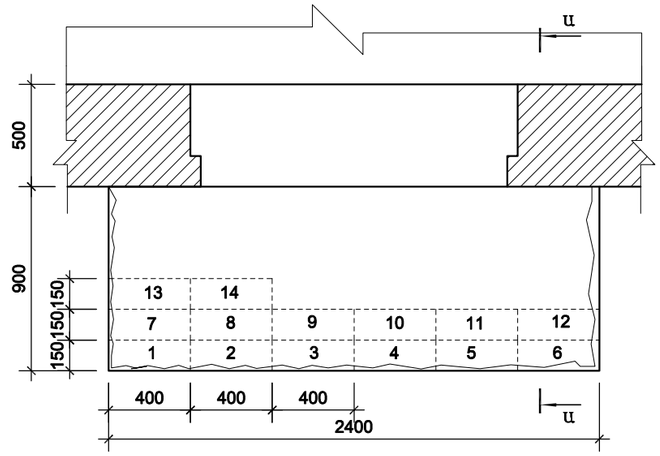

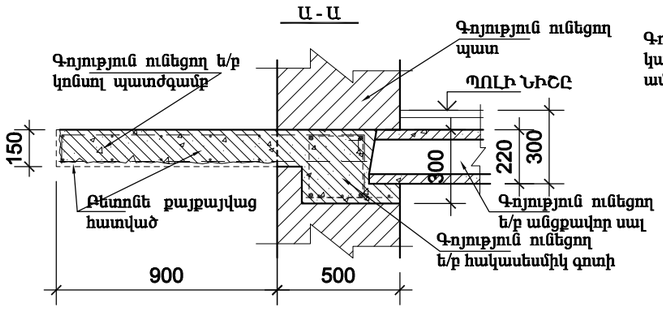

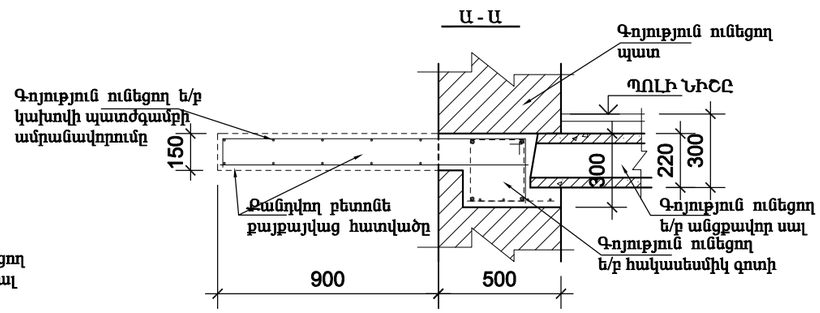

ՉԵԽՈՎԻ Փող. Տուն-14,բն.-24 ՀԱՍՑԵՈՎ՝ ԳՈՅՈՒԹՅՈՒՆ ՈՒՆԵՑՈՂ ԿԱԽՈՎԻ ՊԱՏԺԳԱՄԲԻ ՎԻՃԱԿԸ:

1. ԳՈՅՈՒԹՅՈՒՆ ՈՒՆԵՑՈՂ ԿԱԽՈՎԻ ՊԱՏԺԳԱՄԲԻ ԲԵՏՈՆԸ ԱՄԲՈՂՋՈՒԹՅԱՄԲ ՔԱՅՔԱՅՎԱԾ Է: ՊԱՏԺԳԱՄԲԻ ԱՄՐԱՆԱՎՈՐՈՒՄԸ ԲԵՏՈՆԻ ՎԱՍ ՎԻՃԱԿԻ ՊԱՏՃԱՌՈՎ ՆՈՒՅՆՊԵՍ ՔԱՅՔԱՅՎԱԾ Է:
ԿԱԽՈՎԻ ՊԱՏԺԳԱՄԲԻ ՈՒԺԵՂԱՑՄԱՆ ՆՊԱՏԱԿՈՎ, ՊԱՀՊԱՆԵԼՈՎ ԲՈԼՈՐ ԳՈՐԾՈՂ ԱՆՎՏԱՆԳՈՒԹՅԱՆ ՆՈՐՄԵՐԸ ՇԻՆ. ԱՇԽԱՏԱՆՔՆԵՐԸ ԻՐԱԿԱՆԱՑՆԵԼՈՒՑ, ՔԱՆԴԵԼ ՊԱՏԺԳԱՄԲԻ ԲԵՏՈՆԸ՝ ՀԱՄԱՁԱՅՆ ԳԾԱԳՐՈՒՄ ՆՇՎԱԾ ՀԵՐԹԱԿԱՆՈՒԹՅԱՆ /ՆԱՅԵԼ ՀԱՏԱԿԱԳԾ/ ՉՎՆԱՍԵԼՈՎ ՊԱՏԺԳԱՄԲԻ ԱՇԽԱՏՈՂ ԱՄՐԱՆԱՎՈՐՈՒՄԸ:
ՀԱՏԱԿԱԳԾՈՒՄ ՆՇՎԱԾ ՀԱՏՎԱԾՆԵՐՈՒՄ ԲԱՑԵԼ ԽՈՐՈՉ, ԳՈՅՈՒԹՅՈՒՆ ՈՒՆԵՑՈՂ ՊԱՏԵՐԻ ԵՎ ՀԱԿԱՍԵՍՄԻԿ ԳՈՏՈՒ ՄԵՋ ՉՎՆԱՍԵԼՈՎ ԳՈՏՈՒ ԱՄՐԱՆԱՎՈՐՈՒՄԸ /350x250x160h/: ՏԵՂԱԴՐԵԼ ՄԵՏԱՂԱԿԱՆ ՏԱՐՐԵՐ ԵՎ ԲԵՏՈՆԱՊԱՏԵԼ ՆՇՎԱԾ ԽՈՐՈՉՆԵՐԸ:
ՄԵՏԱՂԱԿԱՆ ՏԱՐՐԵՐԻ ՎՐԱ ՏԵՂԱԴՐԵԼ ՆՈՐ ՎԵՐԱՆՈՐՈԳՎՈՂ ՊԱՏԺԳԱՄԲԻ ԱՄՐԱՆԱՎՈՐՈՒՄԸ: ԶՈԴԵԼ ՎԵՐԸ ՆՇՎԱԾԸ ՄԵՏԱՂԱԿԱՆ ՏԱՐՐԵՐԻՆ: ՈՐԻՑ ՀԵՏՈ ՎԵՐԱԿԱՆԳՆԵԼ ՊԱՏԺԳԱՄԲԻ ԱՄԲՈՂՋԹՈՒԹՅՈՒՆԸ ԲԵՏՈՆԱՊԱՏԵԼՈՎ:
2. ՆԱԽԱՏԵՍԵԼ ԿԱԽՈՎԻ ՊԱՏԺԳԱՄԲԻ ԿՈՂԵՐԻ ԵՎ ՏԱԿԻ ՀԱՏՎԱԾԻ Ց/Ա ՍՎԱՂ -3.0մ²:
ՆԱԽԱՊԵՍ ՆԱԽԱՏԵՍԵԼՈՎ ՄԵՏ. ՏԱՐՐԵՐԻ ՎՐԱ ՀԱՄԱՊԱՏԱՍԽԱՆ ՄԵՏ. ՑԱՆՑ
3. ՀԱՏԱԿՆԵՐԸ ԻՐԱԿԱՆԱՑՆԵԼ Ց/Ա ՀԱՐԹԵՑՆՈՂ ՇԵՐՏՈՎ -2,16մ²:
4. ԲՈԼՈՐ ՇԻՆ. ԱՇԽԱՏԱՆՔՆԵՐԸ ԻՐԱԿԱՆԱՑՆԵԼ ՊԱՀՊԱՆԵԼՈՎ ԳՈՐԾՈՂ ԱՆՎՏԱՆԳՈՒԹՅԱՆ ՆՈՐՄԵՐԸ:

Հասցե. Չեխովի փող. Տուն.14.բն.24						
ՏՆՕՐԵՆ	Գ.ՀԱԿՈԲՅԱՆ		ԿՈՆՍՏՐՈՒԿՏՈՐԱԿԱՆ ՄԱՍ	ՓՈՒԼ	ԹԵՐԹ	ԹԵՐԹԵՐ
ՆԳԻ				ԱՆ	1	
ԿՈՆՍՏ.	Ռ.Դավթյան		ՀԱՏԱԿԱԳԾԻ ՖՐԱԳՄԵՆՏ +12.000 ՆԻՇԻ ՎՐԱ.	«ՀԱԶԱՐԱՇԵՆ» ՄՊԸ		

ՀԱՏԱԿԱԳԾԻ ՖՐԱԳՄԵՆՏ +15,000 ՆԻՇԻ ՎՐԱ. ՄԵՏԱՂԱԿԱՆ ՏԱՐՐԵՐԻ ՏԵՂԱԴՐՄԱՆ ՍԽԵՄԱ.

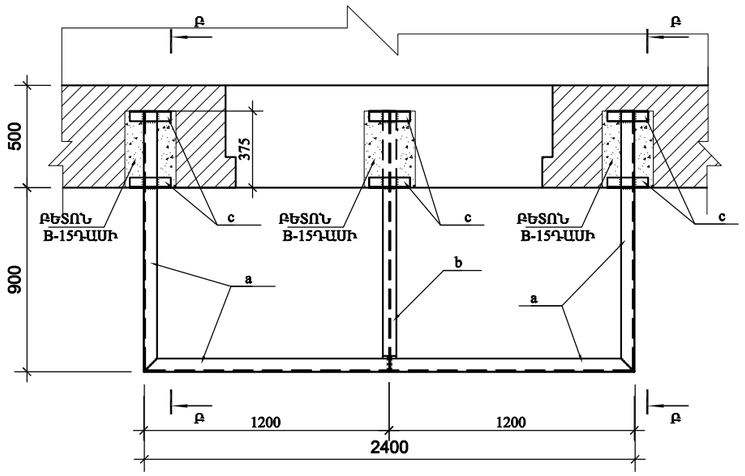

ՀԱՏԱԿԱԳԾԻ ՖՐԱԳՄԵՆՏ +15,000 ՆԻՇԻ ՎՐԱ. ՄԻԱՁՈՒՅԼ Ե/Բ ՍԱԼ ՍՄ-1-ի ՀԱՏԱԿԱԳԻԾ.

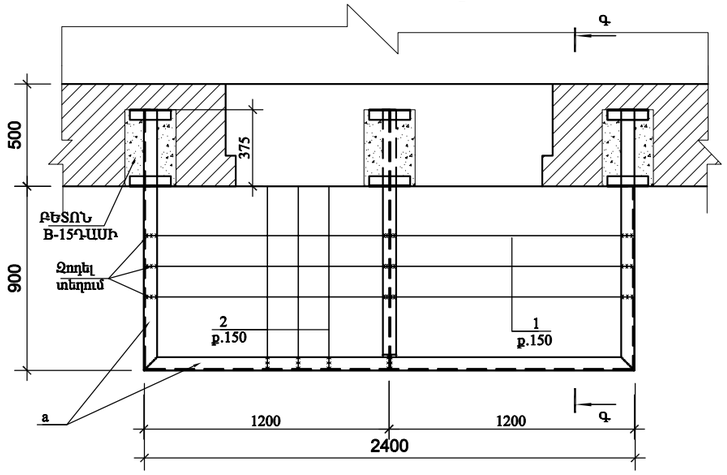

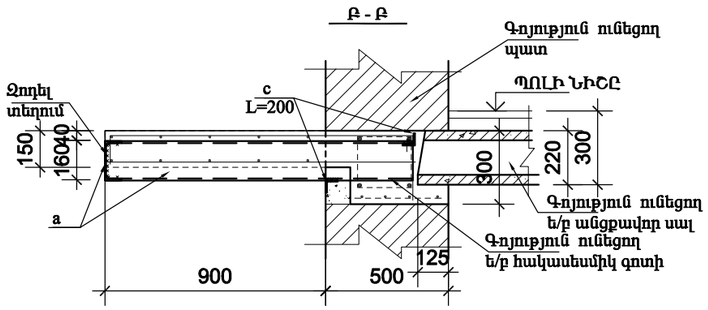

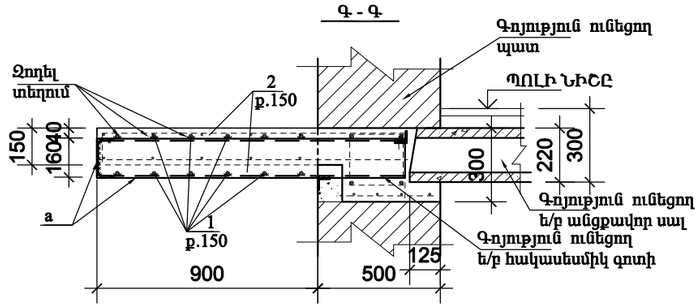

ՏԱՐՐԵՐԻ ՄԱՆՆԱԳԻՐ

ԴԻՐՔ	ՆՇԱՆԱԿՈՒՄ	ԱՆՎԱՆՈՒՄ	ՔԱՆ	ՔԱՇ կգ	ԾԱՆՈԹ.
	ՄԵՏԱՂԱԿԱՆ ՏԱՐՐԵՐ				
a		Швеллер 16 ГОСТ 8240-89 / C235 ГОСТ 27772-88* L=5000	1	71.0	
b		Двутавр 16 ГОСТ 8239-89 / C235 ГОСТ 27772-88* L=1300	1	20.7	
c		Уголок 50x5 ГОСТ8509-93 / C235 ГОСТ 27772-88* L=200	6	0.75	
	ՄԻԱՁՈՒՅԼ Ե/Բ ՏԱՐՐԵՐ				
		ՄԻԱՁՈՒՅԼ Ե/Բ ՊԱՏԺԳԱՄԲ ՊՄ-1/ 1հատ/			
1	ГОСТ 5781-82*	Ø12 A500C L=33600	1	29.8	
2	ГОСТ 5781-82*	Ø12 A500C L=28800	1	25.6	
		ԲԵՏՈՆ B-15 ԴԱՍԻ			0,47մ³

ՊՈՂՊԱՏԻ ԾԱԽՍԻ ԱՄՓՈՓԱԳԻՐ ՄԵԿ Ե-Բ ՏԱՐՐԻ ՀԱՄԱՐ. կգ

ՏԱՐՐԻ ՄԱԿՆԻՇԸ	ԱՄՐԱՆԱՅԻՆ ՇԻՆՎԱԾՔՆԵՐ				
	ԱՄՐԱՆԻ ԴԱՍԸ				ԸՆԴՀԱՄ.
	A500C				
	ГОСТ 5781-82*				
	Ø12			ԸՆԴ.	
ՊՄ-1	55,4			55,4	55,4

Հասցե. Չեխովի փող. Տուն.14.բն.24

ՏՆՕՐԵՆ	Գ.ՀԱԿՈԲՅԱՆ		ԿՈՆՍՏՐՈՒԿՏՈՐԱԿԱՆ ՄԱՍ	ՓՈՒԼ	ԹԵՐԹ	ԹԵՐԹԵՐ
ՆԳԻ				ԱՆ	2	
ԿՈՆՍՏ.	Ռ.Դավթյան		ՀԱՏԱԿԱԳԻ ՖՐԱԳՄԵՆՏ +12.000 ՆԻՇԻ ՎՐԱ.	«ՀԱՁԱՐԱՇԵՆ» ՍՊԸ		

Հասցե. ՇԱՐՈՒՐԻ Փող.-18, բն.-32

ՀԱՏԱԿԱԳԾԻ ՖՐԱԳՄԵՆՏ +9,000 ՆԻՇԻ ՎՐԱ.
/ ՉԱՓԱԳՐՈՒԹՅՈՒՆ/

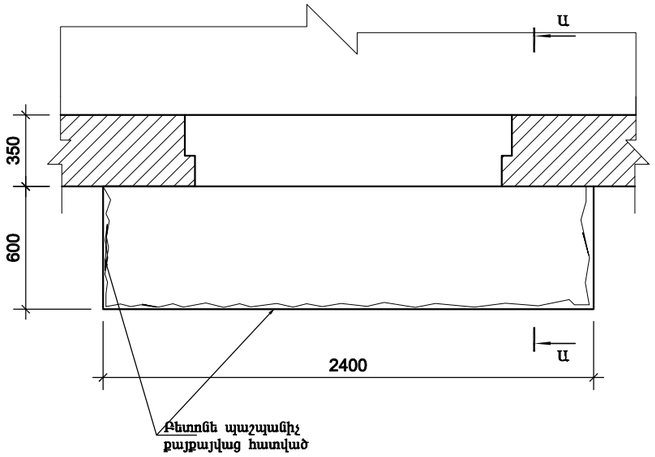

ՀԱՏԱԿԱԳԾԻ ՖՐԱԳՄԵՆՏ +9,000 ՆԻՇԻ ՎՐԱ.

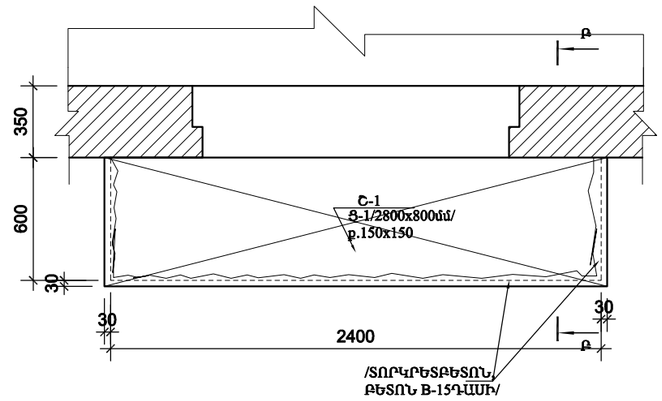

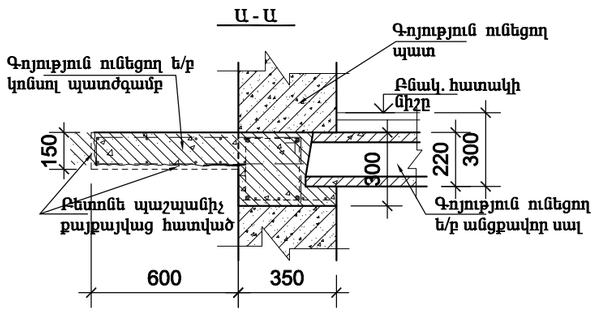

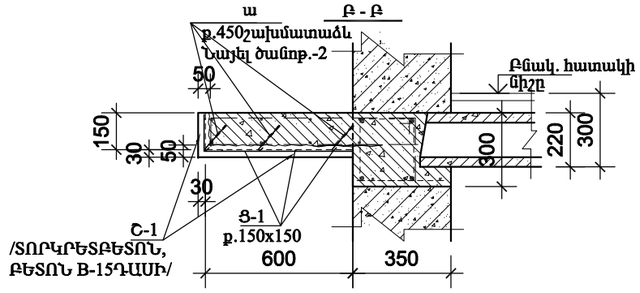

ՄԻԱՁՈՒՅԼ Ե/Բ ՏԱՐԲԵՐԻ ՄԱՄՆԱԳԻՐ

ԴԻՐՔ	ՆՇԱՆԱԿՈՒՄ	ԱՆՎԱՆՈՒՄ	ՔԱՆ	ՔԱՇ կգ	ԾԱՆՈԹ.
		ՇԱՊԻԿ ՄԻԱՁՈՒՅԼ Շ-1			
Ց-1	ГОСТ 6727-80*	Ø5 Вр-I /2800x800/ բ.150x150 L=40300	1	4,95	
ա	ГОСТ 5781-82*	Ø10 A500C L=350	6	0.22	
		ՏՈՐԿՐԵՏԲԵՏՈՆ /ԲԵՏՈՆ B-15 ԴԱՍԻ/		2,20 մ²	0,11մ³

ՇԱՐՈՒՐԻ Փող.-18,բն.-32 ՀԱՍՑԵՈՎ՝ ԳՈՅՈՒԹՅՈՒՆ ՈՒՆԵՑՈՂ ԿԱԽՈՎԻ ՊԱՏԺԳԱՄԲԻ ՎԻՃԱԿԸ:

1. ՊԱՏԺԳԱՄԲԻ ԱՄԲՈՂՋ ԱՐՏԱՔԻՆ ՊԱՐԱԳԾՈՎ ԳՈՅՈՒԹՅՈՒՆ ՈՒՆԵՆ ԲԵՏՈՆԵ ՔԱՅՔԱՅՎԱԾ ՀԱՏՎԱԾՆԵՐ, ԻՆՉՊԵՍ ՆԱՅԵՎ ՔԱՅՔԱՅՎԱԾ Է ՏԱԿԻ ՀԱՏՎԱԾԸ ԲԵՏՈՆԻ ՊԱԾՊԱՆԻՉ ՇԵՐՏԸ՝ ՄԵՐԿԱՑՆԵԼՈՎ ՏԱԿԻ ԱՄՐԱՆԱՎՈՐՈՒՄԸ:
ԿԱԽՈՎԻ ՊԱՏԺԳԱՄԲԻ ՈՒԺԵՂԱՑՄԱՆ ՆՊԱՏԱԿՈՎ ԳՈՐԾԻՔՆԵՐԻ ՕԳՆՈՒԹՅԱՄԲ ՄԱՔՐԵԼ ԲԵՏՈՆԻ ՔԱՅՔԱՅՎԱԾ ՀԱՏՎԱԾՆԵՐԸ, ԻՆՉՊԵՍ ՆԱՅԵՎ ԱՄՐԱՆՆԵՐԸ ԺԱՆԳԻՑ: ՆՇՎԱԾ ՄԱՄԻ ՄԱՔՐՈՒՄԻՑ ՀԵՏՈ ՏԵՂԱԴՐԵԼ ԱՄՐԱՆԱՅԻՆ ՑԱՆՑ Ց-1/ Ø5Вр-1, 150x150/, ՈՐԻՑ ՀԵՏՈ ՎԵՐԱԿԱՆԳՆԵԼ ՊԱՏԺԳԱՄԲԻ ԱՄԲՈՂՋԱԿԱՆՈՒԹՅՈՒՆԸ ՏՈՐԿՐԵՏԲԵՏՈՆՈՎ՝ /ԲԵՏՈՆ B-15ԴԱՍԻ/ ՀԱՄԱՁԱՅՆ ՆԱԽԱԳԾԻ:
2. ՄԻԱՁՈՒՅԼ Ե/Բ ՍԱԼԻ ՄԵՋ ԲԱՑԵԼ ԱՆՑՔԵՐ Ø 24մմ ՇԱՂԱՓՄԱՆ ՄԻՋՈՑՈՎ, ՈՒՂՂԱՀԱՅԱՑԻ ՆԿԱՏՄԱԲ 30 ԱՍՏԻՃԱՆ ԹԵՔՈՒՑՅԱՄԲ: ԱՄՐԱՆԱՅԻՆ ՁՈՂԵՐԸ ՏԵՂԱԴՐԵԼՈՒՑ ՀԵՏՈ ԱՆՑՔԵՐԸ ՓԱԿԵԼ ՊՈԼԻՄԵՐՑԵՄԵՆՏԱՅԻՆ ՇԱՂԱԽՈՎ:
3. ՆԱԽԱՏԵՍԵԼ ԿԱԽՈՎԻ ՊԱՏԺԳԱՄԲԻ ԿՈՂԵՐԻ ԵՎ ՏԱԿԻ ՀԱՏՎԱԾԻ Ց/Ա ՄՎԱՂ -3.4մ²:
4. ՀԱՏԱԿՆԵՐԸ ԻՐԱԿԱՆԱՑՆԵԼ Ց/Ա ՀԱՐԹԵՑՆՈՂ ՇԵՐՏՈՎ -2.43մ²:
5. ԲՈԼՈՐ ՇԻՆ. ԱՇԽԱՏԱՆՔՆԵՐԸ ԻՐԱԿԱՆԱՑՆԵԼ ՊԱՀՊԱՆԵԼՈՎ ԳՈՐԾՈՂ ԱՆՎՏԱՆԳՈՒԹՅԱՆ ՆՈՐՄԵՐԸ:

ԵՐԵՎԱՆ ՔԱՂԱՔԻ ՇԵՆԳԱՎԻԹ ՎԱՐՉԱԿԱՆ ՇՐՋԱՆԻ ԲԱԶՄԱԲՆԱԿԱՐԱՆ ՇԵՆՔԵՐԻ ՊԱՏԺԳԱՄԲՆԵՐԻ ՀԻՄՆԱՆՈՐՈԳՈՒՄ Հասցե. Շարուրի փող. Տուն.18.բն.32				<< ԵՔ-ՊԸԱՇՁԲ-15/44-1>>	
ՏՆՕՐԵՆ	Գ.ՀԱԿՈԲՅԱՆ		ԿՈՆՍՏՐՈՒԿՏՈՐԱԿԱՆ ՄԱՍ	ՓՈՒԼ	ԹԵՐԹ	ԹԵՐԹԵՐ
ՆԳԻ	Տ. ՀԱԿՈԲՅԱՆ			ԱՆ	1	1/43
ԿՈՆՍՏ.	Ռ.Դավթյան		ՀԱՏԱԿԱԳԾԻ ՖՐԱԳՄԵՆՏ +12.000 ՆԻՇԻ ՎՐԱ.	«ՀԱՁԱՐԱՇԵՆ» ՍՊԸ		

Հասցե. ԲԱԳՐԱՏՈՒՆՅԱՆՑ Փող. Տուն-16, բն.-53

ՀԱՏԱԿԱԳԾԻ ՖՐԱԳՄԵՆՏ +15,000 ՆԻՇԻ ՎՐԱ. / ՉԱՓԱԳՐՈՒԹՅՈՒՆ/

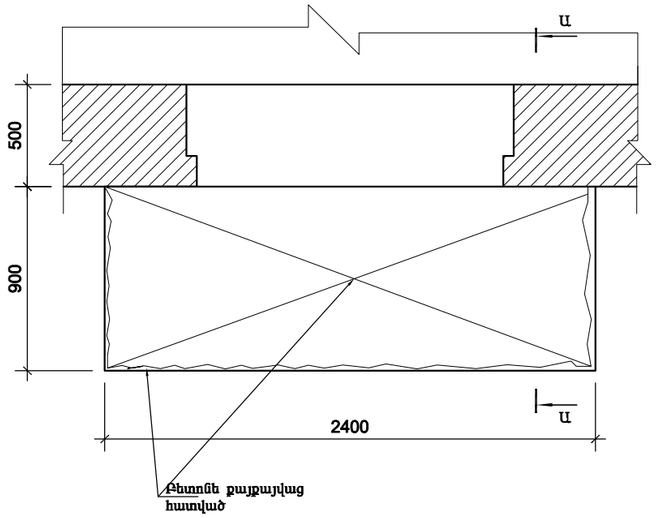

ՀԱՏԱԿԱԳԾԻ ՖՐԱԳՄԵՆՏ +15,000 ՆԻՇԻ ՎՐԱ. / ՔԱՆԴՄԱՆ ՀԵՐԹԱԿԱՆՈՒԹՅՈՒՆ/

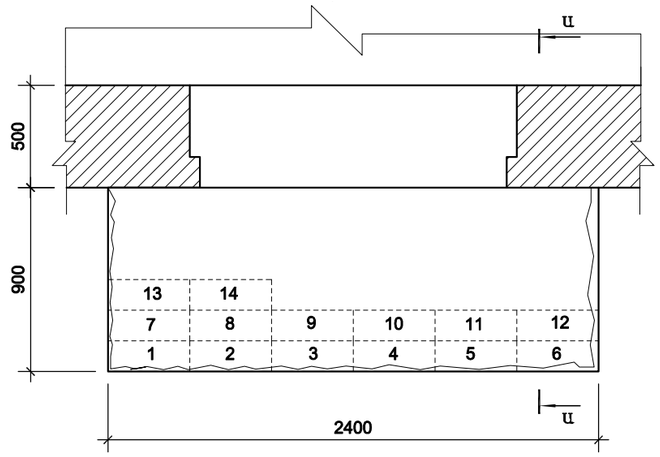

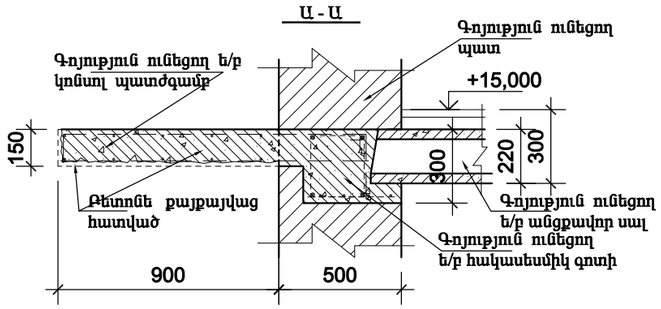

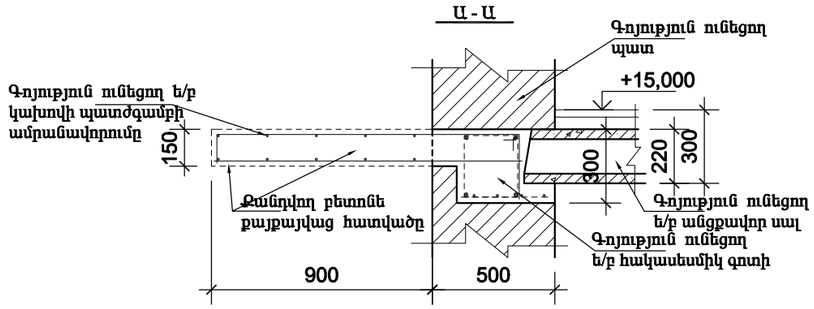

ԲԱԳՐԱՏՈՒՆԸՆՑ Փող. Տուն-16,բն.-53 ՀԱՍՑԵՈՎ՝ ԳՈՅՈՒԹՅՈՒՆ ՈՒՆԵՑՈՂ ԿԱԽՈՎԻ ՊԱՏԺԳԱՄԲԻ ՎԻՃԱԿԸ:

1. ԳՈՅՈՒԹՅՈՒՆ ՈՒՆԵՑՈՂ ԿԱԽՈՎԻ ՊԱՏԺԳԱՄԲԻ ԲԵՏՈՆԸ ԱՄԲՈՂՋՈՒԹՅԱՄԲ ՔԱՅՔԱՅՎԱԾ Է: ՊԱՏԺԳԱՄԲԻ ԱՄՐԱՆԱՎՈՐՈՒՄԸ ԲԵՏՈՆԻ ՎԱՏ ՎԻՃԱԿԻ ՊԱՏՃԱՌՈՎ ՆՈՒՅՆՊԵՍ ՔԱՅՔԱՅՎԱԾ Է:
ԿԱԽՈՎԻ ՊԱՏԺԳԱՄԲԻ ՈՒԺԵՂԱՑՄԱՆ ՆՊԱՏԱԿՈՎ, ՊԱՀՊԱՆԵԼՈՎ ԲՈԼՈՐ ԳՈՐԾՈՂ ԱՆՎՏԱՆԳՈՒԹՅԱՆ ՆՈՐՄԵՐԸ ՇԻՆ. ԱՇԽԱՏԱՆՔՆԵՐԸ ԻՐԱԿԱՆԱՑՆԵԼՈՒՑ, ՔԱՆԴԵԼ ՊԱՏԺԳԱՄԲԻ ԲԵՏՈՆԸ՝ ՀԱՄԱՁԱՅՆ ԳԾԱԳՐՈՒՄ ՆՇՎԱԾ ՀԵՐԹԱԿԱՆՈՒԹՅԱՆ /ՆԱՅԵԼ ՀԱՏԱԿԱԳԾ/ ՉՎՆԱՍԵԼՈՎ ՊԱՏԺԳԱՄԲԻ ԱՇԽԱՏՈՂ ԱՄՐԱՆԱՎՈՐՈՒՄԸ:
ՀԱՏԱԿԱԳԾՈՒՄ ՆՇՎԱԾ ՀԱՏՎԱԾՆԵՐՈՒՄ ԲԱՑԵԼ ԽՈՐՈՉ, ԳՈՅՈՒԹՅՈՒՆ ՈՒՆԵՑՈՂ ՊԱՏԵՐԻ ԵՎ ՀԱԿԱՍԵՍՄԻԿ ԳՈՏՈՒ ՄԵՋ ՉՎՆԱՍԵԼՈՎ ԳՈՏՈՒ ԱՄՐԱՆԱՎՈՐՈՒՄԸ /350x250x160h/: ՏԵՂԱԴՐԵԼ ՄԵՏԱՂԱԿԱՆ ՏԱՐՐԵՐ ԵՎ ԲԵՏՈՆԱՊԱՏԵԼ ՆՇՎԱԾ ԽՈՐՈՉՆԵՐԸ:
ՄԵՏԱՂԱԿԱՆ ՏԱՐՐԵՐԻ ՎՐԱ ՏԵՂԱԴՐԵԼ ՆՈՐ ՎԵՐԱՆՈՐՈԳՎՈՂ ՊԱՏԺԳԱՄԲԻ ԱՄՐԱՆԱՎՈՐՈՒՄԸ: ԶՈԴԵԼ ՎԵՐԸ ՆՇՎԱԾԸ ՄԵՏԱՂԱԿԱՆ ՏԱՐՐԵՐԻՆ: ՈՐԻՑ ՀԵՏՈ ՎԵՐԱԿԱՆԳՆԵԼ ՊԱՏԺԳԱՄԲԻ ԱՄԲՈՂՋԹՈՒԹՅՈՒՆԸ ԲԵՏՈՆԱՊԱՏԵԼՈՎ:
2. ՆԱԽԱՏԵՍԵԼ ԿԱԽՈՎԻ ՊԱՏԺԳԱՄԲԻ ԿՈՂԵՐԻ ԵՎ ՏԱԿԻ ՀԱՏՎԱԾԻ Ց/Ա ՍՎԱՂ -3.0մ²:
ՆԱԽԱՊԵՍ ՆԱԽԱՏԵՍԵԼՈՎ ՄԵՏ. ՏԱՐՐԵՐԻ ՎՐԱ ՀԱՄԱՊԱՏԱՍԽԱՆ ՄԵՏ. ՑԱՆՑ
3. ՀԱՏԱԿՆԵՐԸ ԻՐԱԿԱՆԱՑՆԵԼ Ց/Ա ՀԱՐԹԵՑՆՈՂ ՇԵՐՏՈՎ -2,16մ²:

Հասցե. Բագրատունյանց փող. Տուն.16.բն.53						
ՏՆՕՐԵՆ	Գ.ՀԱԿՈԲՅԱՆ		ԿՈՆՍՏՐՈՒԿՏՈՐԱԿԱՆ ՄԱՍ	ՓՈՒԼ	ԹԵՐԹ	ԹԵՐԹԵՐ
ՆԳԻ				ԱՆ	1	
ԿՈՆՍՏ.	Ռ.Դավթյան		ՀԱՏԱԿԱԳԾԻ ՖՐԱԳՄԵՆՏ +15.000 ՆԻՇԻ ՎՐԱ.	«ՀԱԶԱՐԱՇԵՆ» ՍՊԸ		

ՀԱՏԱԿԱԳԾԻ ՖՐԱԳՄԵՆՏ +15,000 ՆԻՇԻ ՎՐԱ. ՄԵՏԱՂԱԿԱՆ ՏԱՐՐԵՐԻ ՏԵՂԱԴՐՄԱՆ ՍԽԵՄԱ.

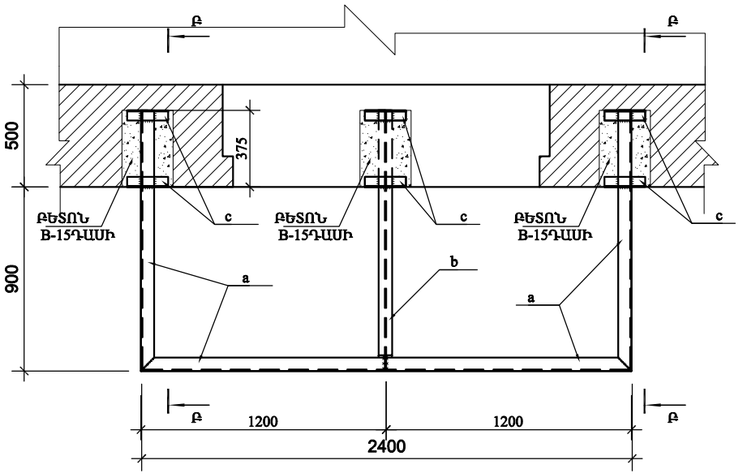

ՀԱՏԱԿԱԳԾԻ ՖՐԱԳՄԵՆՏ +15,000 ՆԻՇԻ ՎՐԱ. ՄԻԱՁՈՒՅԼ Ե/Բ ՍԱԼ ՍՄ-1-ի ՀԱՏԱԿԱԳԻԾ.

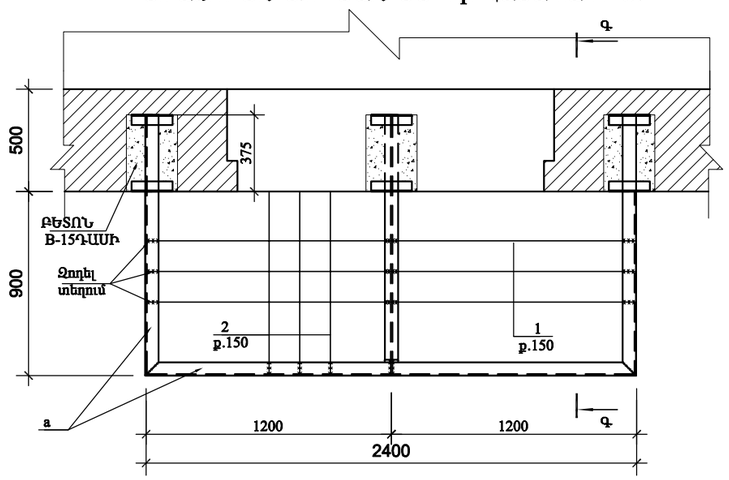

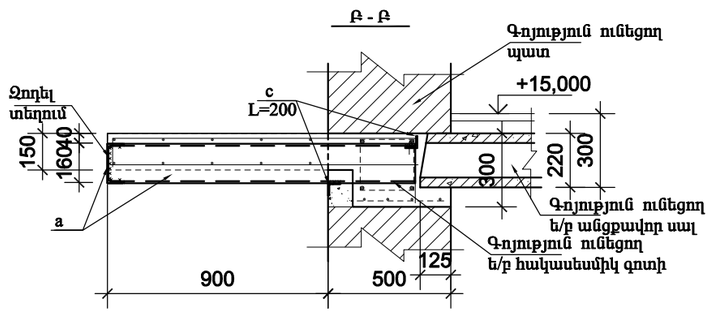

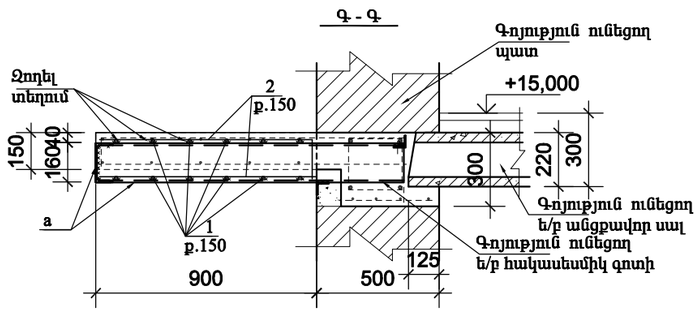

ՏԱՐՐԵՐԻ ՄԱՍՆԱԳԻՐ

ԴԻՐՔ	ՆՇԱՆԱԿՈՒՄ	ԱՆՎԱՆՈՒՄ	ՔԱՆ	ՔԱՇ կգ	ԾԱՆՈԹ.
	ՄԵՏԱՂԱԿԱՆ ՏԱՐՐԵՐ				
a		Швеллер 16 ГОСТ 8240-89 / С235 ГОСТ 27772-88* L=5000	1	71.0	
b		Двутавр 16 ГОСТ 8239-89 / С235 ГОСТ 27772-88* L=1300	1	20.7	
c		Уголок 50x5 ГОСТ8509-93 / С235 ГОСТ 27772-88* L=200	6	0.75	
	ՄԻԱՁՈՒՅԼ Ե/Բ ՏԱՐՐԵՐ				
		ՄԻԱՁՈՒՅԼ Ե/Բ ՊԱՏԺԳԱՄԲ ՊՄ-1/ 1հատ/			
1	ГОСТ 5781-82*	Ø12 A500C L=33600	1	29.8	
2	ГОСТ 5781-82*	Ø12 A500C L=28800	1	25.6	
		ԲԵՏՈՆ B-15 ԴԱՍԻ			0,47մ³

ՊՈՂՊԱՏԻ ԾԱԽՍԻ ԱՄՓՈՓԱԳԻՐ ՄԵԿ Ե-Բ ՏԱՐՐԻ ՀԱՄԱՐ. կգ

ՏԱՐՐԻ ՄԱԿՆԻՇԸ	ԱՄՐԱՆԱՅԻՆ ՇԻՆՎԱԾՔՆԵՐ				
	ԱՄՐԱՆԻ ԴԱՍԸ				ԸՆԴՀԱՄ.
	A500C				
	ГОСТ 5781-82*				
	Ø12			ԸՆԴ.	
ՊՄ-1	55,4			55,4	55,4

Հասցե. Բագրատունյանց փող. Տուն.16.բն.53

ՏՆՕՐԵՆ	Գ.ՀԱԿՈԲՅԱՆ		ԿՈՆՍՏՐՈՒԿՏՈՐԱԿԱՆ ՄԱՍ	ՓՈՒԼ	ԹԵՐԹ	ԹԵՐԹԵՐ
ՆԳԻ				ԱՆ	2	
ԿՈՆՍՏ.	Ռ.Դավթյան		ՀԱՏԱԿԱԳԾԻ ՖՐԱԳՄԵՆՏ +15.000 ՆԻՇԻ ՎՐԱ.	«ՀԱՁԱՐԱՇԵՆ» ՍՊԸ		

Հասցե. ԲԱԳՐԱՏՈՒՆՅԱՆՑ Փող. Տուն-21, բն.-34

ՀԱՏԱԿԱԳԾԻ ՖՐԱԳՄԵՆՏ +12,000 ՆԻՇԻ ՎՐԱ.

/ ՉԱՓԱԳՐՈՒԹՅՈՒՆ/

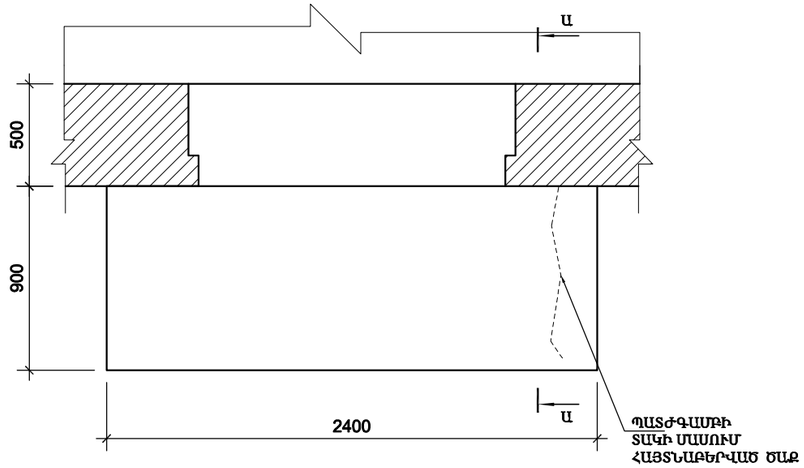

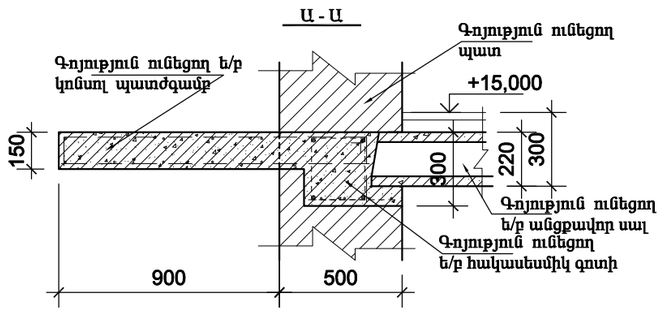

ԲԱԳՐԱՏՈՒՆԸՆԱՑ Փող. Տուն-21,բն.-34 ՀԱՍՑԵՈՎ՝ ԳՈՅՈՒԹՅՈՒՆ ՈՒՆԵՑՈՂ ԿԱԽՈՎԻ ՊԱՏԺԳԱՄԲԻ ՎԻՃԱԿԸ:

1. ԳՈՅՈՒԹՅՈՒՆ ՈՒՆԵՑՈՂ ԿԱԽՈՎԻ ՊԱՏԺԳԱՄԲԻ ՏԱԿԻ ՄԻ ՀԱՏՎԱԾՈՒՄ ՀԱՅՏՆԱԲԵՐՎԵԼ Է ԾԱՔ: ԾԱՔԸ ՄԱՔՐԵԼ ԵՎ ՓԱԿԵԼ ՆԵՐԱՐԿԵԼՈՎ ՊՈԼԻՄԵՐԱՅԻՆ ԼՈՒԾՈՒՅԹՆԵՐ:
2. ՄՇԱԿԵԼ ԿԱԽՈՎԻ ՊԱՏԺԳԱՄԲԻ ԿՈՂԵՐԸ ԵՎ ՏԱԿԻ ՀԱՏՎԱԾԸ ՋՐԱԿԱՅՈՒՆ ԱՐՏԱՔԻՆ ԾԱԿԱՏՆԵՐԻ ՀԱՄԱՐ ՆԵՐԿԵՐՈՎ -3.0մ²:
3. ԲՈԼՈՐ ՇԻՆ. ԱՇԽԱՏԱՆՔՆԵՐԸ ԻՐԱԿԱՆԱՑՆԵԼ ՊԱՀՊԱՆԵԼՈՎ ԳՈՐԾՈՂ ԱՆՎՏԱՆԳՈՒԹՅԱՆ ՆՈՐՄԵՐԸ:

Հասցե. Բագրատունյանց փող. Տուն.21.բն.34						
ՏՆՕՐԵՆ	Գ.ՀԱԿՈԲՅԱՆ		ԿՈՆՍՏՐՈՒԿՏՈՐԱԿԱՆ ՄԱՍ	ՓՈՒԼ	ԹԵՐԹ	ԹԵՐԹԵՐ
ՆԳԻ				ԱՆ	1	
ԿՈՆՍՏ.	Ռ.Դավթյան		ՀԱՏԱԿԱԳԾԻ ՖՐԱԳՄԵՆՏ +12.000 ՆԻՇԻ ՎՐԱ.	«ՀԱԶԱՐԱՇԵՆ» ՍՊԸ		

Հասցե. ՉԵԽՈՎԻ Փող. Տուն-14, բն.-23

ՀԱՏԱԿԱԳԾԻ ՖՐԱԳՄԵՆՏ +12,000 ՆԻՇԻ ՎՐԱ.

/ ՉԱՓԱԳՐՈՒԹՅՈՒՆ/

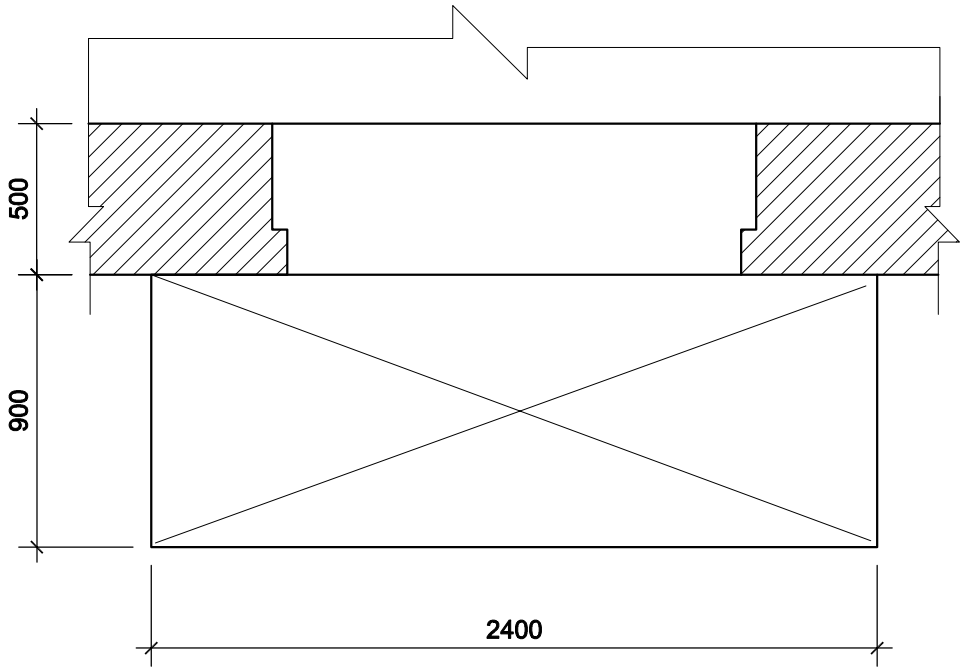

ՉԵԽՈՎԻ Փող. Տուն-14,բն.-23.

1. ՆԱԽԱՏԵՍԵԼ ԿԱԽՈՎԻ ՊԱՏԺԳԱՄԲԻ ԿՈՂԵՐԻ ԵՎ ՏԱԿԻ ՀԱՏՎԱԾԻ Ց/Ա ՍՎԱՂ -3.0մ²:
2. ՀԱՏԱԿՆԵՐԸ ԻՐԱԿԱՆԱՑՆԵԼ Ց/Ա ՀԱՐԹԵՑՆՈՂ ՇԵՐՏՈՎ -2,16մ²:
3. ԲՈԼՈՐ ՇԻՆ. ԱՇԽԱՏԱՆՔՆԵՐԸ ԻՐԱԿԱՆԱՑՆԵԼ ՊԱՀՊԱՆԵԼՈՎ ԳՈՐԾՈՂ ԱՆՎՏԱՆԳՈՒԹՅԱՆ ՆՈՐՄԵՐԸ:

Հասցե. Չեխովի փող. Տուն-14.բն.-23	ԵՐԵՎԱՆ ՔԱՂԱՔԻ ՇԵՆԳԱՎԻԹ ՎԱՐՉԱԿԱՆ ՇՐՋԱՆԻ ԲԱԶՄԱԲՆԱԿԱՐԱՆ ՇԵՆՔԵՐԻ ՊԱՏՇԳԱՄԲՆԵՐԻ ՀԻՄՆԱՆՈՐՈԳՈՒՄ			<< ԵՔ-ՊԸԱՇՁԲ-15/44-1>>		
ՏՆՕՐԵՆ	Գ.ՀԱԿՈԲՅԱՆ		ԿՈՆՍՏՐՈՒԿՏՈՐԱԿԱՆ ՄԱՍ	ՓՈՒԼ	ԹԵՐԹ	ԹԵՐԹԵՐ
ՆԳԻ				ԱՆ	1	
ԿՈՆՍՏ.	Ռ.Դավթյան		ՀԱՏԱԿԱԳԾԻ ՖՐԱԳՄԵՆՏ +9.000 ՆԻՇԻ ՎՐԱ.	«ՀԱՁԱՐԱՇԵՆ» ՍՊԸ		

ԵՂԲԱՅՐՈՒԹՅԱՆ Փող. Տուն-22,բն.-39.

1. ՆԱԽԱՏԵՍԵԼ ՑԵՄԵՆՏ/ԱՎԱԶԵ ՍՎԱՂ -5.00մ²:
2. ՄԾԱԿԵԼ ՎՆԱՍՎԱԾ ՀԱՏՎԱԾԸ ՋՐԱԿԱՅՈՒՆ ԱՐՏԱՔԻՆ ՃԱԿԱՏՆԵՐԻ ՀԱՄԱՐ ՆԵՐԿԵՐՈՎ -5.00մ²:
3. ԲՈԼՈՐ ՇԻՆ. ԱՇԽԱՏԱՆՔՆԵՐԸ ԻՐԱԿԱՆԱՑՆԵԼ ՊԱՀՊԱՆԵԼՈՎ ԳՈՐԾՈՂ ԱՆՎՏԱՆԳՈՒԹՅԱՆ ՆՈՐՄԵՐԸ:

ԵՐԵՎԱՆ ՔԱՂԱՔԻ ՇԵՆԳԱՎԻԹ ՎԱՐՉԱԿԱՆ ՇՐՋԱՆԻ ԲԱՁՄԱԲՆԱԿԱՐԱՆ ՇԵՆՔԵՐԻ ՊԱՏՇԳԱՄԲՆԵՐԻ ՀԻՄՆԱՆՈՐՈԳՈՒՄ Հասցե. Եղբայրության փող. Տուն-22.բն.-39				<< ԵՔ-ՊԸԱՇՁԲ-15/44-1>>		
ՏՆՕՐԵՆ	Գ.ՀԱԿՈԲՅԱՆ		ԿՈՆՍՏՐՈՒԿՏՈՐԱԿԱՆ ՄԱՍ	ՓՈՒԼ	ԹԵՐԹ	ԹԵՐԹԵՐ
ՆԳԻ				ԱՆ	1	
ԿՈՆՍՏ.	Ռ.Դավթյան		ԸՆԴՀԱՆՈՒՐ ԾԱՎԱԼՆԵՐ. Հասցե. Եղբայրության փող. Տուն-22.բն.-39	«ՀԱՁԱՐԱՇԵՆ» ՍՊԸ		

ԵՂԲԱՅՐՈՒԹՅԱՆ Փող. Տուն-22,բն.-41.

1. ՆԱԽԱՏԵՍԵԼ ՑԵՄԵՆՏ/ԱՎԱԶԵ ՍՎԱՂ -5.00մ²:
2. ՄՇԱԿԵԼ ՎՆԱՍՎԱԾ ՀԱՏՎԱԾԸ ՋՐԱԿԱՅՈՒՆ ԱՐՏԱՔԻՆ ՃԱԿԱՏՆԵՐԻ ՀԱՄԱՐ ՆԵՐԿԵՐՈՎ -5.00մ²:
3. ԲՈԼՈՐ ՇԻՆ. ԱՇԽԱՏԱՆՔՆԵՐԸ ԻՐԱԿԱՆԱՑՆԵԼ ՊԱՀՊԱՆԵԼՈՎ ԳՈՐԾՈՂ ԱՆՎՏԱՆԳՈՒԹՅԱՆ ՆՈՐՄԵՐԸ:

ԵՐԵՎԱՆ ՔԱՂԱՔԻ ՇԵՆԳԱՎԻԹ ՎԱՐՉԱԿԱՆ ՇՐՋԱՆԻ ԲԱՁՄԱԲՆԱԿԱՐԱՆ ՇԵՆՔԵՐԻ ՊԱՏՇԳԱՄԲՆԵՐԻ ՀԻՄՆԱՆՈՐՈԳՈՒՄ Հասցե. Եղբայրության փող. Տուն-22.բն.-41				<< ԵՔ-ՊԸԱՇՁԲ-15/44-1>>		
ՏՆՕՐԵՆ	Գ.ՀԱԿՈԲՅԱՆ		ԿՈՆՍՏՐՈՒԿՏՈՐԱԿԱՆ ՄԱՍ	ՓՈՒԼ	ԹԵՐԹ	ԹԵՐԹԵՐ
ՆԳԻ				ԱՆ	1	
ԿՈՆՍՏ.	Ռ.Դավթյան		ԸՆԴՀԱՆՈՒՐ ԾԱՎԱԼՆԵՐ. Հասցե. Եղբայրության փող. Տուն-22.բն.-41	«ՀԱՋԱՐԱՇԵՆ» ՍՊԸ		

ԵՂԲԱՅՐՈՒԹՅԱՆ Փող. Տուն-22,բն.-56.

1. ՆԱԽԱՏԵՍԵԼ ՑԵՄԵՆՏ/ԱՎԱԶԵ ՍՎԱՂ -5.00մ²:
2. ՄՇԱԿԵԼ ՎՆԱՍՎԱԾ ՀԱՏՎԱԾԸ ՋՐԱԿԱՅՈՒՆ ԱՐՏԱՔԻՆ ՃԱԿԱՏՆԵՐԻ ՀԱՄԱՐ ՆԵՐԿԵՐՈՎ -5.00մ²:
3. ԲՈԼՈՐ ՇԻՆ. ԱՇԽԱՏԱՆՔՆԵՐԸ ԻՐԱԿԱՆԱՑՆԵԼ ՊԱՀՊԱՆԵԼՈՎ ԳՈՐԾՈՂ ԱՆՎՏԱՆԳՈՒԹՅԱՆ ՆՈՐՄԵՐԸ:

ԵՐԵՎԱՆ ՔԱՂԱՔԻ ՇԵՆԳԱՎԻԹ ՎԱՐՉԱԿԱՆ ՇՐՋԱՆԻ ԲԱԶՄԱԲՆԱԿԱՐԱՆ ՇԵՆՔԵՐԻ ՊԱՏՇԳԱՄԲՆԵՐԻ ՀԻՄՆԱՆՈՐՈԳՈՒՄ Հասցե. Եղբայրության փող. Տուն-22.բն.-56				<< ԵՔ-ՊԸԱՇՁԲ-15/44-1>>		
ՏՆՕՐԵՆ	Գ.ՀԱԿՈԲՅԱՆ		ԿՈՆՍՏՐՈՒԿՏՈՐԱԿԱՆ ՄԱՍ	ՓՈՒԼ	ԹԵՐԹ	ԹԵՐԹԵՐ
ՆԳԻ				ԱՆ	1	
ԿՈՆՍՏ.	Ռ.Դավթյան		ԸՆԴՀԱՆՈՒՐ ԾԱՎԱԼՆԵՐ. Հասցե. Եղբայրության փող. Տուն-22.բն.-56	«ՀԱՁԱՐԱՇԵՆ» ՍՊԸ		

ԵՂԲԱՅՐՈՒԹՅԱՆ Փող. Տուն-24,բն.-64.

1. ՆԱԽԱՏԵՍԵԼ ՑԵՄԵՆՏ/ԱՎԱԶԵ ՍՎԱՂ -5.80մ²:
2. ՍԾԱԿԵԼ ՎՆԱՍՎԱԾ ՀԱՏՎԱԾԸ ՋՐԱԿԱՅՈՒՆ ԱՐՏԱՔԻՆ ՃԱԿԱՏՆԵՐԻ ՀԱՄԱՐ ՆԵՐԿԵԲՈՎ -5.80մ²:
3. ԲՈԼՈՐ ՇԻՆ. ԱՇԽԱՏԱՆՔՆԵՐԸ ԻՐԱԿԱՆԱՑՆԵԼ ՊԱՀՊԱՆԵԼՈՎ ԳՈՐԾՈՂ ԱՆՎՏԱՆԳՈՒԹՅԱՆ ՆՈՐՄԵՐԸ:

ԵՐԵՎԱՆ ՔԱՂԱՔԻ ՇԵՆԳԱՎԻԹ ՎԱՐՉԱԿԱՆ ՇՐՋԱՆԻ ԲԱԶՄԱԲՆԱԿԱՐԱՆ ՇԵՆՔԵՐԻ ՊԱՏՇԳԱՄԲՆԵՐԻ ՀԻՄՆԱՆՈՐՈԳՈՒՄ Հասցե. Եղբայրության փող. Տուն-24.բն.-64				<< ԵՔ-ՊԸԱՇՁԲ-15/44-1>>		
ՏՆՕՐԵՆ	Գ.ՀԱԿՈԲՅԱՆ		ԿՈՆՍՏՐՈՒԿՏՈՐԱԿԱՆ ՄԱՍ	ՓՈՒԼ	ԹԵՐԹ	ԹԵՐԹԵՐ
ՆԳԻ				ԱՆ	1	
ԿՈՆՍՏ.	Ռ.Դավթյան		ԸՆԴՀԱՆՈՒՐ ԾԱՎԱԼՆԵՐ. Հասցե. Եղբայրության փող. Տուն-24.բն.-64	«ՀԱՁԱՐԱՇԵՆ» ՍՊԸ		

Հասցե. ՄԱՅԻՍԻ -9 Փող. Տուն-5, բն.-5

ՀԱՏԱԿԱԳԾԻ ՖՐԱԳՄԵՆՏ +6,000 ՆԻՇԻ ՎՐԱ. / ՉԱՓԱԳՐՈՒԹՅՈՒՆ/

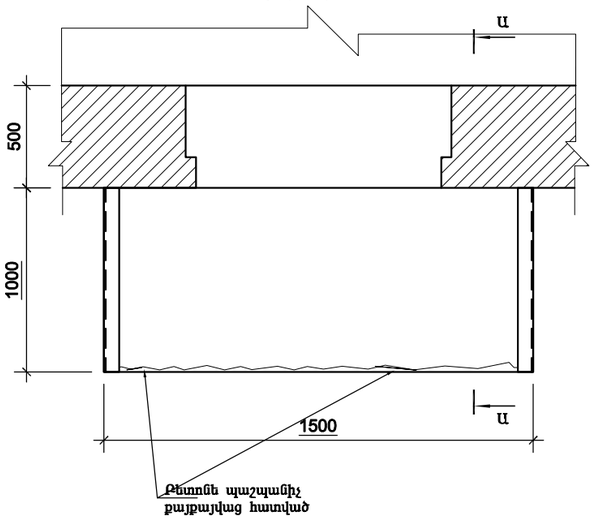

ՀԱՏԱԿԱԳԾԻ ՖՐԱԳՄԵՆՏ +6,000 ՆԻՇԻ ՎՐԱ.

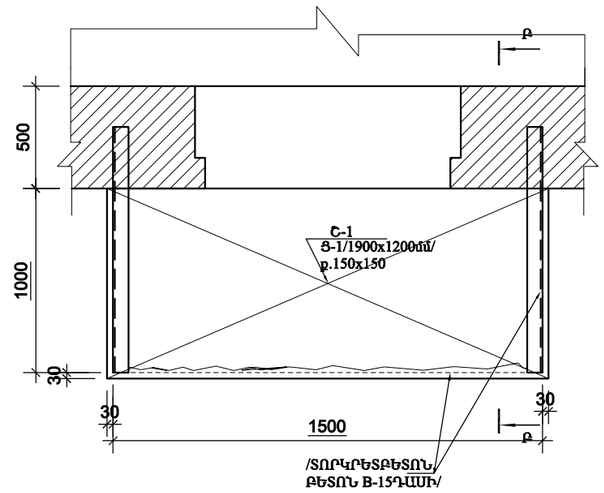

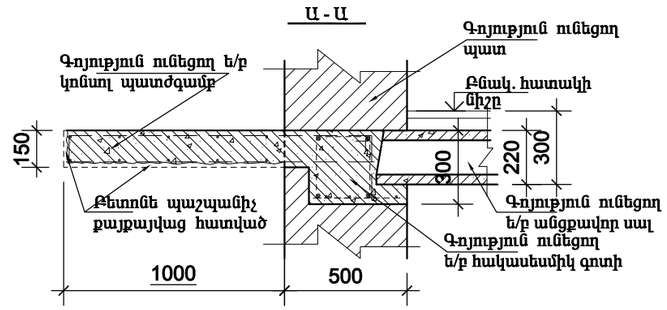

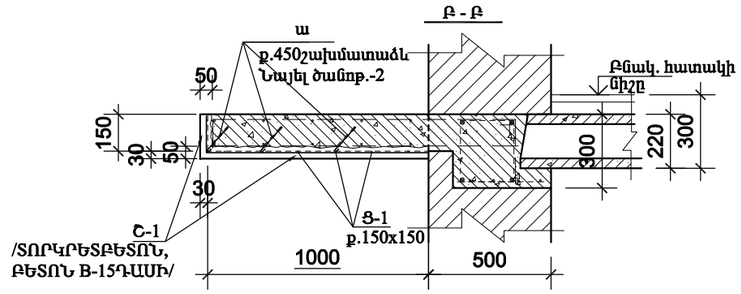

ՄԱՅԻՍԻ -9 Փող. Տուն.-5, բն.-5 ՀԱՍՑԵՈՎ՝ ԳՈՅՈՒԹՅՈՒՆ ՈՒՆԵՑՈՂ ԿԱԽՈՎԻ ՊԱՏԺԳԱՄԲԻ ՎԻՃԱԿԸ:

1. ՊԱՏԺԳԱՄԲԻ ԱՄԲՈՂՋ ԱՐՏԱՔԻՆ ՊԱՐԱԳԾՈՎ ԳՈՅՈՒԹՅՈՒՆ ՈՒՆԵՆ ԲԵՏՈՆԵ ՔԱՅՔԱՅՎԱԾ ՀԱՏՎԱԾՆԵՐ, ԻՆՉՊԵՍ ՆԱՅԵՎ ՔԱՅՔԱՅՎԱԾ Է ՏԱԿԻ ՀԱՏՎԱԾԸ ԲԵՏՈՆԻ ՊԱՇՊԱՆԻՉ ՇԵՐՏԸ՝ ՄԵՐԿԱՑՆԵԼՈՎ ՏԱԿԻ ԱՄՐԱՆԱՎՈՐՈՒՄԸ:
ԿԱԽՈՎԻ ՊԱՏԺԳԱՄԲԻ ՈՒԺԵՂԱՑՄԱՆ ՆՊԱՏԱԿՈՎ ԳՈՐԾԻՔՆԵՐԻ ՕԳՆՈՒԹՅԱՄԲ ՄԱՔՐԵԼ ԲԵՏՈՆԻ ՔԱՅՔԱՅՎԱԾ ՀԱՏՎԱԾՆԵՐԸ, ԻՆՉՊԵՍ ՆԱՅԵՎ ԱՄՐԱՆՆԵՐԸ ԺԱՆԳԻՑ: ՆՇՎԱԾ ՄԱՍԻ ՄԱՔՐՈՒՄԻՑ ՀԵՏՈ ՏԵՂԱԴՐԵԼ ԱՄՐԱՆԱՅԻՆ ՑԱՆՑ Ց-1/ Ø5Bp-1, 150x150/, ՈՐԻՑ ՀԵՏՈ ՎԵՐԱԿԱՆԳՆԵԼ ՊԱՏԺԳԱՄԲԻ ԱՄԲՈՂՋԱԿԱՆՈՒԹՅՈՒՆԸ ՏՈՐԿՐԵՏԲԵՏՈՆՈՎ՝ /ԲԵՏՈՆ B-15ԴԱՍԻ/ ՀԱՄԱՁԱՅՆ ՆԱԽԱԳԾԻ:
2. ՄԻԱՁՈՒՅԼ Ե/Թ ՍԱԼԻ ՄԵՋ ԲԱՑԵԼ ԱՆՑՔԵՐ Ø 24մմ ՇԱՂԱՓՄԱՆ ՄԻՋՈՑՈՎ, ՈՒՂՂԱՀԱՅԱՑԻ ՆԿԱՏՄԱԲ 30 ԱՍՏԻՃԱՆ ԹԵՔՈՒՑԱՄԲ: ԱՄՐԱՆԱՅԻՆ ՁՈՂԵՐԸ ՏԵՂԱԴՐԵԼՈՒՑ ՀԵՏՈ ԱՆՑՔԵՐԸ ՓԱԿԵԼ ՊՈԼԻՄԵՐՑԵՄԵՆՏԱՅԻՆ ՇԱՂԱԽՈՎ:
3. ՆԱԽԱՏԵՍԵԼ ԿԱԽՈՎԻ ՊԱՏԺԳԱՄԲԻ ԿՈՂԵՐԻ ԵՎ ՏԱԿԻ ՀԱՏՎԱԾԻ Ց/Ա ՄՎԱՂ -2.90մ²:
4. ՀԱՏԱԿՆԵՐԸ ԻՐԱԿԱՆԱՑՆԵԼ Ց/Ա ՀԱՐԹԵՑՆՈՂ ՇԵՐՏՈՎ -1.50մ²:
5. ՆԱԽԱՏԵՍԵԼ ՄԵՏԱՂԱԿԱՆ ՑԱՆԿԱՊԱՏՈՒՄԻ ՅՈՒՂԱՄԵՐԿՈՒՄ՝:
6. ԲՈԼՈՐ ՇԻՆ. ԱՇԽԱՏԱՆՔՆԵՐԸ ԻՐԱԿԱՆԱՑՆԵԼ ՊԱՀՊԱՆԵԼՈՎ ԳՈՐԾՈՂ ԱՆՎՏԱՆԳՈՒԹՅԱՆ ՆՈՐՄԵՐԸ:
7. ՔԱՆԴԵԼ ԳՈՅՈՒԹՅՈՒՆ ՈՒՆԵՑՈՂ ՔԱՅՔԱՅՎԱԾ ԲԵՏՈՆԵ ՑԱՆԿԱՊԱՏԸ ԿՏՐՈՂ ԳՈՐԾԻԿՆԵՐԻ ՕԳՆՈՒԹՅԱՆ. ԸՆԴ. ԾԱՎԱԼԸ -0,8մ²:

Հասցե. Մայիսի-9 փող. Տուն.5.բն.5						
ՏՆՕՐԵՆ	Գ.ՀԱԿՈԲՅԱՆ		ԿՈՆՍՏՐՈՒԿՏՈՐԱԿԱՆ ՄԱՍ	ՓՈՒԼ	ԹԵՐԹ	ԹԵՐԹԵՐ
ՆԳԻ				ԱՆ	1	
ԿՈՆՍՏ.	Ռ.Դավթյան		ՀԱՏԱԿԱԳԾԻ ՖՐԱԳՄԵՆՏ +6.000 ՆԻՇԻ ՎՐԱ.	«ՀԱՋԱՐԱՇԵՆ» ՍՊԸ		

ՀԱՏԱԿԱԳԾԻ ՖՐԱԳՄԵՆՏ +6,000 ՆԻՇԻ ՎՐԱ.
/ ՄԵՏԱՂԱԿԱՆ ՑԱՆԿԱՊԱՏՈՒՄ/

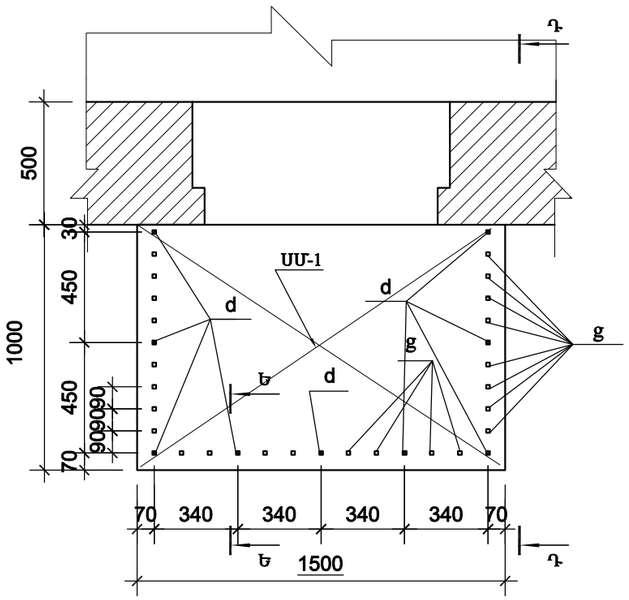

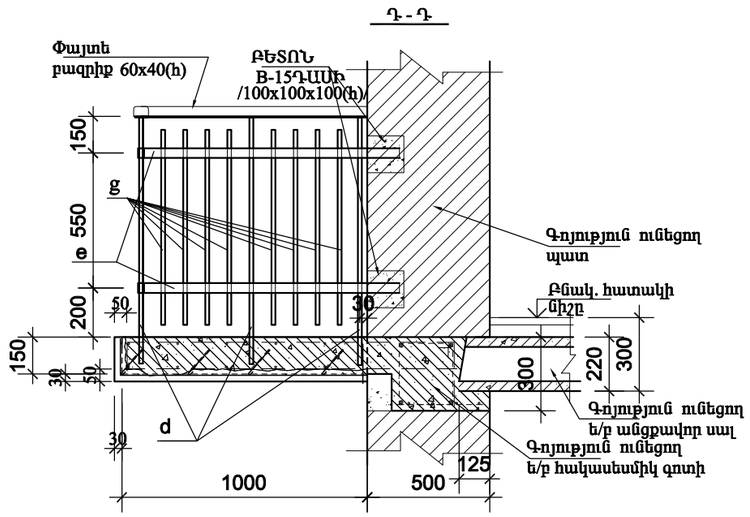

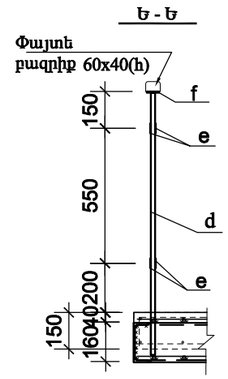

ՏԱՐՐԵՐԻ ՍԱՄՆԱԳԻՐ

ԴԻՐՔ	ՆՇԱՆԱԿՈՒՄ	ԱՆՎԱՆՈՒՄ	ՔԱՆ	ՔԱՇ կգ	ԾԱՆՈԹ.
	ՄԵՏԱՂԱԿԱՆ ՏԱՐՐԵՐ				
a		Швеллер 16 ГОСТ 8240-89 / С235 ГОСТ 27772-88* L=4200	1	66.1	
b		Двутавр 16 ГОСТ 8239-89 / С235 ГОСТ 27772-88* L=1350	1	20.9	
c		Уголок 50x5 ГОСТ8509-93 / С235 ГОСТ 27772-88* L=200	6	0.75	
	ՄԻԱՁՈՒՅԼ Ե/Բ ՏԱՐՐԵՐ				
		ՄԻԱՁՈՒՅԼ Ե/Բ ՊԱՏԺԳԱՄԲ ՊՄ-1/ 1հատ/			
1	ГОСТ 5781-82*	Ø12 A500C L=21000	1	18.7	
2	ГОСТ 5781-82*	Ø12 A500C L=22000	1	19.6	
		ԲԵՏՈՆ B-15 ԴԱՍԻ			0.30մ³

ՊՈՂՊԱՏԻ ԾԱԽՍԻ ԱՄՓՈՓԱԳԻՐ ՄԵԿ Ե-Բ ՏԱՐՐԻ ՀԱՄԱՐ. կգ

ՏԱՐՐԻ ՄԱԿՆԻՇԸ	ԱՄՐԱՆԱՅԻՆ ՇԻՆՎԱԾՔՆԵՐ				
	ԱՄՐԱՆԻ ԴԱՍԸ				ԸՆԴՀԱՄ.
	A500C				
	ГОСТ 5781-82*				
	Ø12			ԸՆԴ.	
ՊՄ-1	55,4			55,4	55,4

Հասցե. Մայիսի-9 փող. Տուն.5.բն.5						
ՏՆՕՐԵՆ	Գ.ՀԱԿՈԲՅԱՆ		ԿՈՆՍՏՐՈՒԿՏՈՐԱԿԱՆ ՄԱՍ	ՓՈՒԼ	ԹԵՐԹ	ԹԵՐԹԵՐ
ՆԳԻ				ԱՆ	2	
ԿՈՆՍՏ.	Ռ.Դավթյան		ՀԱՏԱԿԱԳԾԻ ՖՐԱԳՄԵՆՏ +6.000 ՆԻՇԻ ՎՐԱ.	«ՀԱԶԱՐԱՇԵՆ» ՍՊԸ		

Հասցե. ՄԱՅԻՍԻ-9 Փող. Տուն-9, բն.-16

ՀԱՏԱԿԱԳԾԻ ՖՐԱԳՄԵՆՏ +9,000 ՆԻՇԻ ՎՐԱ. / ՉԱՓԱԳՐՈՒԹՅՈՒՆ/

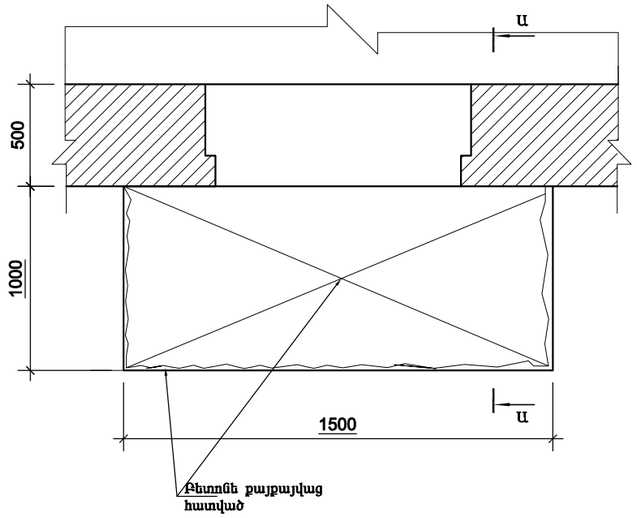

ՀԱՏԱԿԱԳԾԻ ՖՐԱԳՄԵՆՏ +9,000 ՆԻՇԻ ՎՐԱ. / ՔԱՆԴՄԱՆ ՀԵՐԹԱԿԱՆՈՒԹՅՈՒՆ/

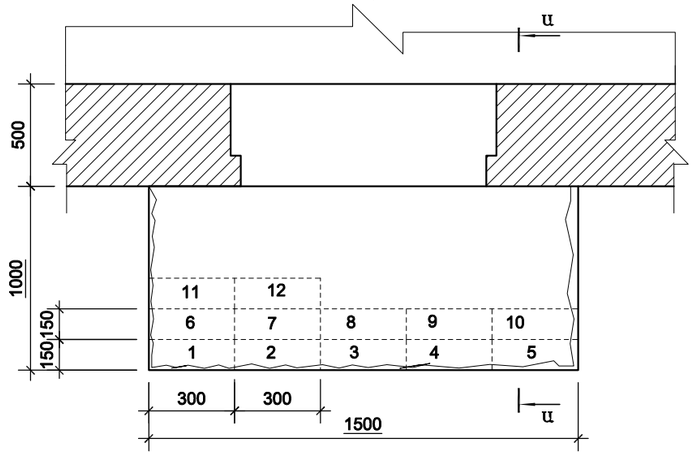

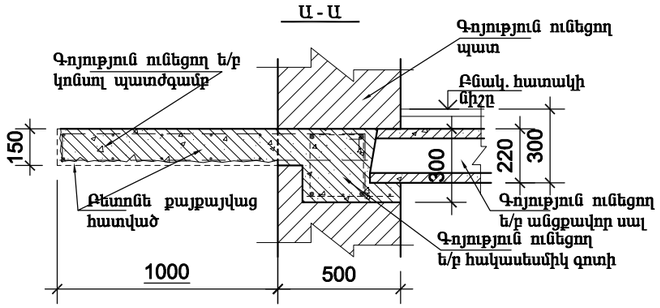

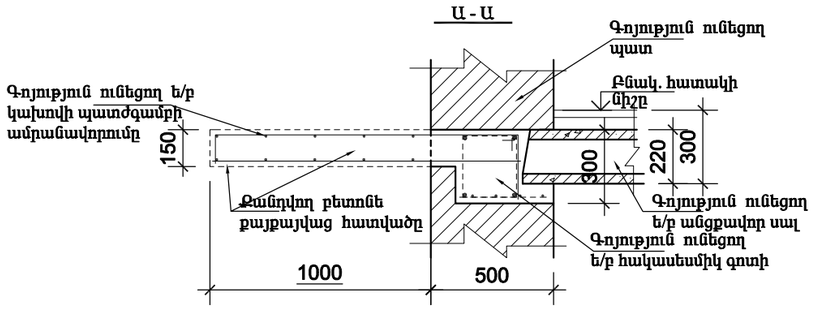

ՄԱՅԻՍԻ -9 Փող. Տուն-9,բն.-16 ՀԱՍՑԵՈՎ՝ ԳՈՅՈՒԹՅՈՒՆ ՈՒՆԵՑՈՂ ԿԱԽՈՎԻ ՊԱՏԺԳԱՄԲԻ ՎԻՃԱԿԸ:

1. ԳՈՅՈՒԹՅՈՒՆ ՈՒՆԵՑՈՂ ԿԱԽՈՎԻ ՊԱՏԺԳԱՄԲԻ ԲԵՏՈՆԸ ԱՄԲՈՂՋՈՒԹՅԱՄԲ ՔԱՅՔԱՅՎԱԾ Է: ՊԱՏԺԳԱՄԲԻ ԱՄՐԱՆԱՎՈՐՈՒՄԸ ԲԵՏՈՆԻ ՎԱՏ ՎԻՃԱԿԻ ՊԱՏՃԱՌՈՎ ՆՈՒՅՆՊԵՍ ՔԱՅՔԱՅՎԱԾ Է:
ԿԱԽՈՎԻ ՊԱՏԺԳԱՄԲԻ ՈՒԺԵՂԱՅՏՄԱՆ ՆՊԱՏԱԿՈՎ, ՊԱՀՊԱՆԵԼՈՎ ԲՈԼՈՐ ԳՈՐԾՈՂ ԱՆՎՏԱՆԳՈՒԹՅԱՆ ՆՈՐՄԵՐԸ ՇԻՆ. ԱՇԽԱՏԱՆՔՆԵՐԸ ԻՐԱԿԱՆԱՑՆԵԼՈՒՑ, ՔԱՆԴԵԼ ՊԱՏԺԳԱՄԲԻ ԲԵՏՈՆԸ՝ ՀԱՄԱՁԱՅՆ ԳԾԱԳՐՈՒՄ ՆՇՎԱԾ ՀԵՐԹԱԿԱՆՈՒԹՅԱՆ /ՆԱՅԵԼ ՀԱՏԱԿԱԳԾ/ ՉՎՆԱՍԵԼՈՎ ՊԱՏԺԳԱՄԲԻ ԱՇԽԱՏՈՂ ԱՄՐԱՆԱՎՈՐՈՒՄԸ:
ՀԱՏԱԿԱԳԾՈՒՄ ՆՇՎԱԾ ՀԱՏՎԱԾՆԵՐՈՒՄ ԲԱՑԵԼ ԽՈՐՈՉ, ԳՈՅՈՒԹՅՈՒՆ ՈՒՆԵՑՈՂ ՊԱՏԵՐԻ ԵՎ ՀԱԿԱՍԵՍՄԻԿ ԳՈՏՈՒ ՄԵՋ ՉՎՆԱՍԵԼՈՎ ԳՈՏՈՒ ԱՄՐԱՆԱՎՈՐՈՒՄԸ /350x250x160h/: ՏԵՂԱԴՐԵԼ ՄԵՏԱՂԱԿԱՆ ՏԱՐՐԵՐ ԵՎ ԲԵՏՈՆԱՊԱՏԵԼ ՆՇՎԱԾ ԽՈՐՈՉՆԵՐԸ:
ՄԵՏԱՂԱԿԱՆ ՏԱՐՐԵՐԻ ՎՐԱ ՏԵՂԱԴՐԵԼ ՆՈՐ ՎԵՐԱՆՈՐՈԳՎՈՂ ՊԱՏԺԳԱՄԲԻ ԱՄՐԱՆԱՎՈՐՈՒՄԸ: ՁՈՒԴԵԼ ՎԵՐԸ ՆՇՎԱԾԸ ՄԵՏԱՂԱԿԱՆ ՏԱՐՐԵՐԻՆ: ՈՐԻՑ ՀԵՏՈ ՎԵՐԱԿԱՆԳՆԵԼ ՊԱՏԺԳԱՄԲԻ ԱՄԲՈՂՋՈՒԹՅՈՒՆԸ ԲԵՏՈՆԱՊԱՏԵԼՈՎ:
2. ՆԱԽԱՏԵՍԵԼ ԿԱԽՈՎԻ ՊԱՏԺԳԱՄԲԻ ԿՈՂԵՐԻ ԵՎ ՏԱԿԻ ՀԱՏՎԱԾԻ Ց/Ա ՄՎԱՂ -2.90մ²:
ՆԱԽԱՊԵՍ ՆԱԽԱՏԵՍԵԼՈՎ ՄԵՏ. ՏԱՐՐԵՐԻ ՎՐԱ ՀԱՄԱՊԱՏԱՍԽԱՆ ՄԵՏ. ՑԱՆՑ
3. ՀԱՏԱԿՆԵՐԸ ԻՐԱԿԱՆԱՑՆԵԼ Ց/Ա ՀԱՐԹԵՑՆՈՂ ՇԵՐՏՈՎ -1.50մ²:
4. ԲՈԼՈՐ ՇԻՆ. ԱՇԽԱՏԱՆՔՆԵՐԸ ԻՐԱԿԱՆԱՑՆԵԼ ՊԱՀՊԱՆԵԼՈՎ ԳՈՐԾՈՂ ԱՆՎՏԱՆԳՈՒԹՅԱՆ ՆՈՐՄԵՐԸ:

Հասցե. Մայիսի-9 փող. Տուն.9.բն.16						
ՏՆՕՐԵՆ	Գ.ՀԱԿՈԲՅԱՆ		ԿՈՆՍՏՐՈՒԿՏՈՐԱԿԱՆ ՄԱՍ	ՓՈՒԼ	ԹԵՐԹ	ԹԵՐԹԵՐ
ՆԳԻ				ԱՆ	1	
ԿՈՆՍՏ.	Ռ.Դավթյան		ՀԱՏԱԿԱԳԾԻ ՖՐԱԳՄԵՆՏ +9.000 ՆԻՇԻ ՎՐԱ.	«ՀԱՁԱՐԱՇԵՆ» ՍՊԸ		

ՀԱՏԱԿԱԳԾԻ ՖՐԱԳՄԵՆՏ +9,000 ՆԻՇԻ ՎՐԱ. ՄԵՏԱՂԱԿԱՆ ՏԱՐՐԵՐԻ ՏԵՂԱԴՐՄԱՆ ՍԽԵՄԱ.

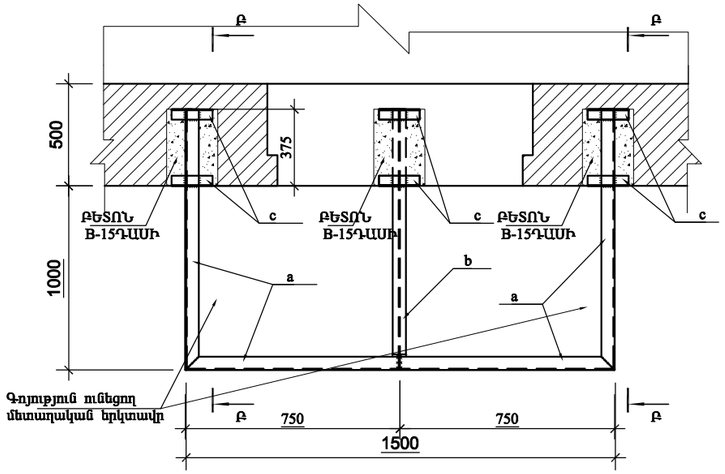

ՀԱՏԱԿԱԳԾԻ ՖՐԱԳՄԵՆՏ +9,000 ՆԻՇԻ ՎՐԱ. ՄԻԱՁՈՒՅԼ Ե/Բ ՍԱԼ ՍՄ-1-ի ՀԱՏԱԿԱԳԻԾ.

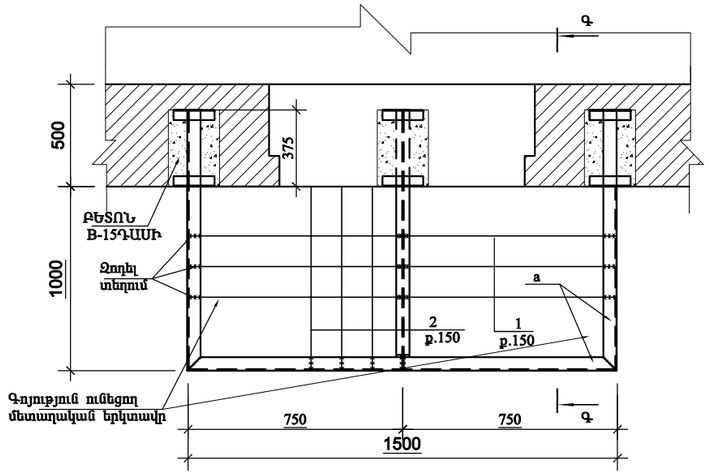

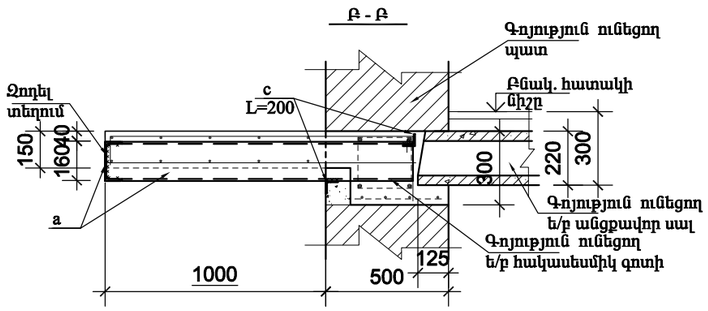

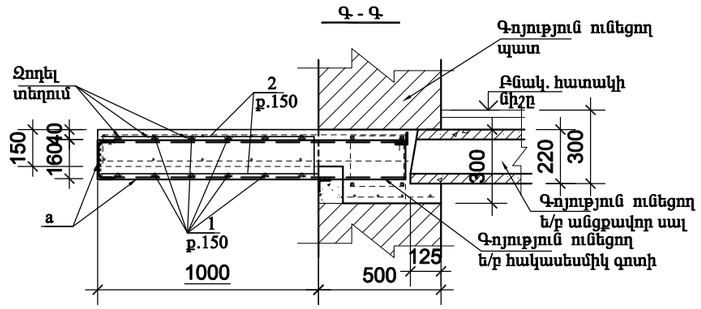

ՏԱՐՐԵՐԻ ՍԱՄՆԱԳԻՐ

ԴԻՐՔ	ՆՇԱՆԱԿՈՒՄ	ԱՆՎԱՆՈՒՄ	ՔԱՆ	ՔԱՇ կգ	ԾԱՆՈԹ.
	ՄԵՏԱՂԱԿԱՆ ՏԱՐՐԵՐ				
a		Швеллер 16 ГОСТ 8240-89 / С235 ГОСТ 27772-88* L=4200	1	66.1	
b		Двутавр 16 ГОСТ 8239-89 / С235 ГОСТ 27772-88* L=1350	1	20.9	
c		Уголок 50x5 ГОСТ8509-93 / С235 ГОСТ 27772-88* L=200	6	0.75	
	ՄԻԱՁՈՒՅԼ Ե/Բ ՏԱՐՐԵՐ				
		ՄԻԱՁՈՒՅԼ Ե/Բ ՊԱՏԺԳԱՄԲ ՊՄ-1/ 1հատ/			
1	ГОСТ 5781-82*	Ø12 A500C L=21000	1	18.7	
2	ГОСТ 5781-82*	Ø12 A500C L=22000	1	19.6	
		ԲԵՏՈՆ B-15 ԴԱՍԻ			0.30մ³

ՊՈՂՊԱՏԻ ԾԱԽՍԻ ԱՄՓՈՓԱԳԻՐ ՄԵԿ Ե-Բ ՏԱՐՐԻ ՀԱՄԱՐ. կգ

ՏԱՐՐԻ ՄԱԿՆԻՇԸ	ԱՄՐԱՆԱՅԻՆ ՇԻՆՎԱԾՔՆԵՐ				
	ԱՄՐԱՆԻ ԴԱՍԸ				ԸՆԴՀԱՄ.
	A500C				
	ГОСТ 5781-82*				
	Ø12			ԸՆԴ.	
ՊՄ-1	55,4			55,4	55,4

Հասցե. Մայիսի-9 փող. Տուն.9.բն.16

ՏՆՕՐԵՆ	Գ.ՀԱԿՈԲՅԱՆ		ԿՈՆՍՏՐՈՒԿՏՈՐԱԿԱՆ ՄԱՍ	ՓՈՒԼ	ԹԵՐԹ	ԹԵՐԹԵՐ
ՆԳԻ				ԱՆ	2	
ԿՈՆՍՏ.	Ռ.Դավթյան		ՀԱՏԱԿԱԳԾԻ ՖՐԱԳՄԵՆՏ +9.000 ՆԻՇԻ ՎՐԱ.	«ՀԱԶԱՐԱՇԵՆ» ՍՊԸ		

ՀԱՏԱԿԱԳԾԻ ՖՐԱԳՄԵՆՏ +9,000 ՆԻՇԻ ՎՐԱ. ՄԵՏԱՂԱԿԱՆ ՏԱՐՐԵՐԻ ՏԵՂԱԴՐՄԱՆ ՍԽԵՄԱ.

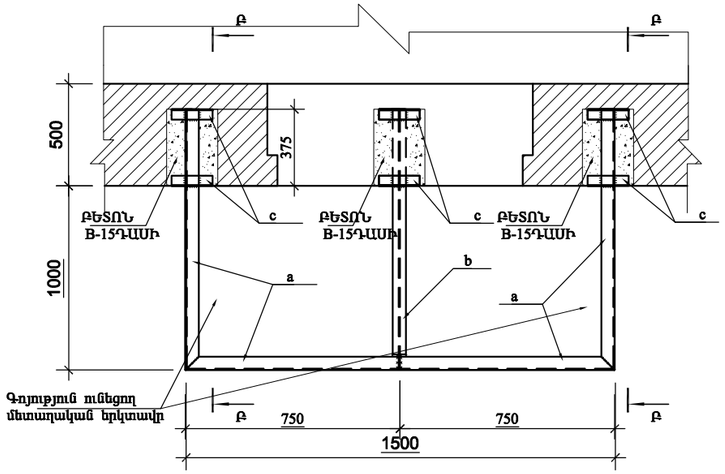

ՀԱՏԱԿԱԳԾԻ ՖՐԱԳՄԵՆՏ +9,000 ՆԻՇԻ ՎՐԱ. ՄԻԱՁՈՒՅԼ Ե/Բ ՍԱԼ ՍՄ-1-ի ՀԱՏԱԿԱԳԻԾ.

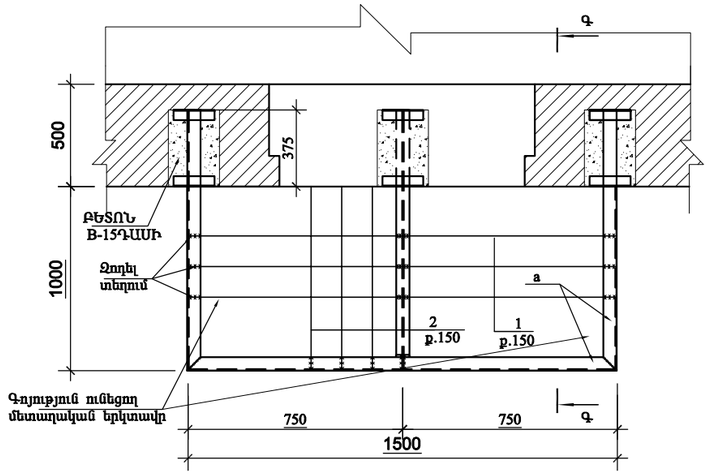

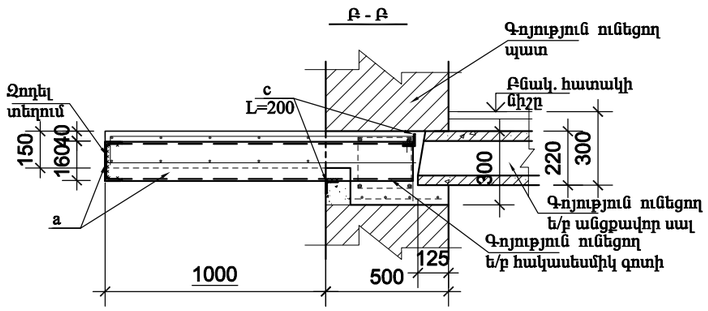

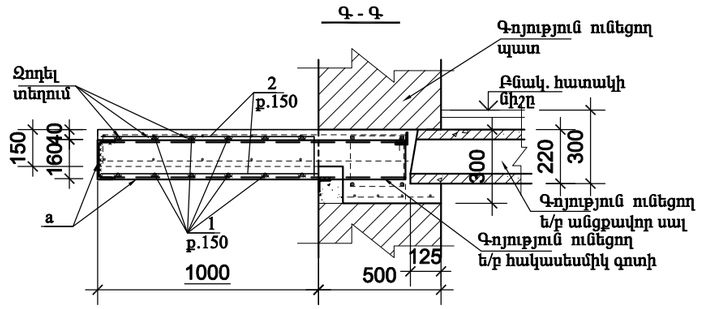

ՏԱՐՐԵՐԻ ՍԱՄՆԱԳԻՐ

ԴԻՐՔ	ՆՇԱՆԱԿՈՒՄ	ԱՆՎԱՆՈՒՄ	ՔԱՆ	ՔԱՇ կգ	ԾԱՆՈԹ.
	ՄԵՏԱՂԱԿԱՆ ՏԱՐՐԵՐ				
a		Швеллер 16 ГОСТ 8240-89 / С235 ГОСТ 27772-88* L=4200	1	66.1	
b		Двутавр 16 ГОСТ 8239-89 / С235 ГОСТ 27772-88* L=1350	1	20.9	
c		Уголок 50x5 ГОСТ8509-93 / С235 ГОСТ 27772-88* L=200	6	0.75	
	ՄԻԱՁՈՒՅԼ Ե/Բ ՏԱՐՐԵՐ				
		ՄԻԱՁՈՒՅԼ Ե/Բ ՊԱՏԺԳԱՄԲ ՊՄ-1/ 1հատ/			
1	ГОСТ 5781-82*	Ø12 A500C L=21000	1	18.7	
2	ГОСТ 5781-82*	Ø12 A500C L=22000	1	19.6	
		ԲԵՏՈՆ B-15 ԴԱՍԻ			0.30մ³

ՊՈՂՊԱՏԻ ԾԱԽՍԻ ԱՄՓՈՓԱԳԻՐ ՄԵԿ Ե-Բ ՏԱՐՐԻ ՀԱՄԱՐ. կգ

ՏԱՐՐԻ ՄԱԿՆԻՇԸ	ԱՄՐԱՆԱՅԻՆ ՇԻՆՎԱԾՔՆԵՐ				
	ԱՄՐԱՆԻ ԴԱՍԸ				ԸՆԴՀԱՄ.
	A500C				
	ГОСТ 5781-82*				
	Ø12			ԸՆԴ.	
ՊՄ-1	55,4			55,4	55,4

Հասցե. Մայիսի-9 փող. Տուն.9.բն.16

ՏՆՕՐԵՆ	Գ.ՀԱԿՈԲՅԱՆ		ԿՈՆՍՏՐՈՒԿՏՈՐԱԿԱՆ ՄԱՍ	ՓՈՒԼ	ԹԵՐԹ	ԹԵՐԹԵՐ
ՆԳԻ				ԱՆ	2	
ԿՈՆՍՏ.	Ռ.Դավթյան		ՀԱՏԱԿԱԳԾԻ ՖՐԱԳՄԵՆՏ +9.000 ՆԻՇԻ ՎՐԱ.	«ՀԱԶԱՐԱՇԵՆ» ՍՊԸ		

Հասցե. ՄԱՅԻՍԻ -9 Փող. Տուն-9a, բն.-6

ՀԱՏԱԿԱԳԾԻ ՖՐԱԳՄԵՆՏ +9,000 ՆԻՇԻ ՎՐԱ.
/ ՉԱՓԱԳՐՈՒԹՅՈՒՆ/

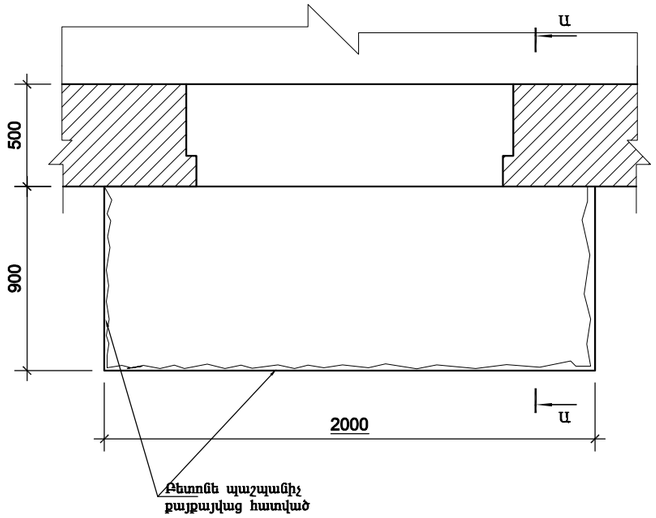

ՀԱՏԱԿԱԳԾԻ ՖՐԱԳՄԵՆՏ +9,000 ՆԻՇԻ ՎՐԱ.

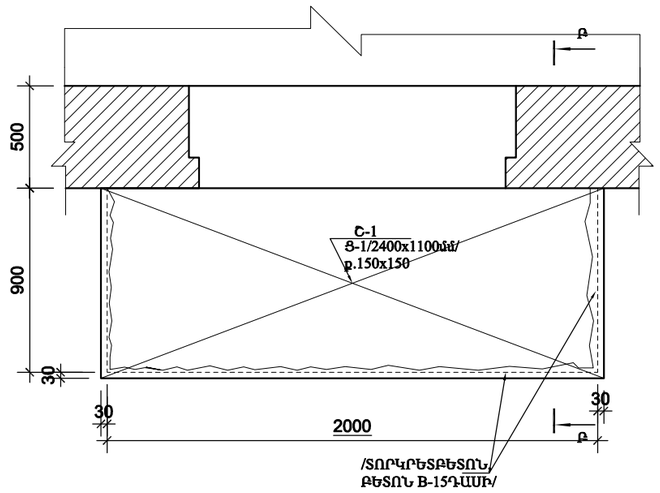

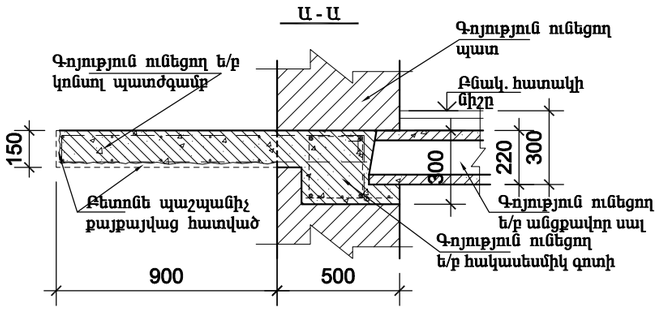

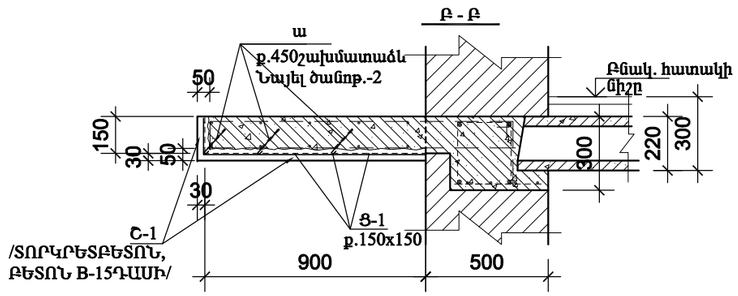

ՄԻԱՁՈՒՅԼ Ե/Բ ՏԱՐՐԵՐԻ ՄԱՄՆԱԳԻՐ

ԴԻՐՔ	ՆՇԱՆԱԿՈՒՄ	ԱՆՎԱՆՈՒՄ	ՔԱՆ	ՔԱՇ կգ	ԾԱՆՈԹ.
		ՇԱՊԻԿ ՄԻԱՁՈՒՅԼ Շ-1			
Ց-1	ГОСТ 6727-80*	Ø5 Вр-I /2400x1100/ բ.150x150 L=34700	1	5.4	
ա	ГОСТ 5781-82*	Ø10 A500C L=350	8	0.22	
		ՏՈՐԿՐԵՏԲԵՏՈՆ /ԲԵՏՈՆ B-15 ԴԱՍԻ/		2.60 մ²	0,13մ³

ՄԱՅԻՍԻ -9 Փող. Տուն.-9a, բն.-6 ՀԱՍՑԵՈՎ՝ ԳՈՅՈՒԹՅՈՒՆ ՈՒՆԵՑՈՂ ԿԱԽՈՎԻ ՊԱՏԺԳԱՄԲԻ ՎԻՃԱԿ

1. ՊԱՏԺԳԱՄԲԻ ԱՄԲՈՂՋ ԱՐՏԱՔԻՆ ՊԱՐԱԳԾՈՎ ԳՈՅՈՒԹՅՈՒՆ ՈՒՆԵՆ ԲԵՏՈՆԵ ՔԱՅՔԱՅՎԱԾ ՀՍ ԻՆՉՊԵՍ ՆԱՅԵՎ ՔԱՅՔԱՅՎԱԾ Է ՏԱԿԻ ՀԱՏՎԱԾԸ ԲԵՏՈՆԻ ՊԱՇՊԱՆԻՉ ՇԵՐՏԸ՝ ՄԵՐԿԱՑՆԵԼՈՎ ՏԱ ԱՄՐԱՆԱՎՈՐՈՒՄԸ:
ԿԱԽՈՎԻ ՊԱՏԺԳԱՄԲԻ ՈՒԺԵՂԱՑՄԱՆ ՆՊԱՏԱԿՈՎ ԳՈՐԾԻՔՆԵՐԻ ՕԳՆՈՒԹՅԱՄԲ ՄԱՔՐԵԼ ԲԵՏՈՆԻ ՀԱՏՎԱԾՆԵՐԸ, ԻՆՉՊԵՍ ՆԱՅԵՎ ԱՄՐԱՆՆԵՐԸ ԺԱՆԳԻՑ: ՆՇՎԱԾ ՄԱՍԻ ՄԱՔՐՈՒՄԻՑ ՀԵՏՈ ՏԵՂԱԴ ԱՄՐԱՆԱՅԻՆ ՑԱՆՑ Ց-1/ Ø5Вр-1, 150x150/, ՈՐԻՑ ՀԵՏՈ ՎԵՐԱԿԱՆԳՆԵԼ ՊԱՏԺԳԱՄԲԻ ԱՄԲՈՂՋԱԿԱՆ ՏՈՐԿՐԵՏԲԵՏՈՆՈՎ՝ /ԲԵՏՈՆ B-15ԴԱՍԻ/ ՀԱՄԱՁԱՅՆ ՆԱԽԱԳԾԻ:
2. ՄԻԱՁՈՒՅԼ Ե/Բ ՍԱԼԻ ՄԵՋ ԲԱՑԵԼ ԱՆՑՔԵՐ Ø 24մմ ՇԱՂԱՓՄԱՆ ՄԻՋՈՑՈՎ, ՈՒՂՂԱՀԱՅԱՑԻ ՆԿԱՏՄԱԲ 30 ԱՍՏԻՃԱՆ ԹԵՔՈՒՑՅԱՄԲ: ԱՄՐԱՆԱՅԻՆ ՁՈՂԵՐԸ ՏԵՂԱԴՐԵԼՈՒՑ ՀԵՏՈ ԱՆՑՔԵՐԸ ՓԱԿԵԼ ՊՈԼԻՄԵՐՑԵՄԵՆՏԱՅԻՆ ՇԱՂԱԽՈՎ:
3. ՆԱԽԱՏԵՍԵԼ ԿԱԽՈՎԻ ՊԱՏԺԳԱՄԲԻ ԿՈՂԵՐԻ ԵՎ ՏԱԿԻ ՀԱՏՎԱԾԻ Ց/Ա ՍՎԱՂ -2.60մ²:
4. ՀԱՏԱԿՆԵՐԸ ԻՐԱԿԱՆԱՑՆԵԼ Ց/Ա ՀԱՐԹԵՑՆՈՂ ՇԵՐՏՈՎ -1.80մ²:
5. ԲՈԼՈՐ ՇԻՆ. ԱՇԽԱՏԱՆՔՆԵՐԸ ԻՐԱԿԱՆԱՑՆԵԼ ՊԱՀՊԱՆԵԼՈՎ ԳՈՐԾՈՂ ԱՆՎՏԱՆԳՈՒԹՅԱՆ ՆՈՐՄԵՐԸ:

Հասցե. Մայիսի-9 փող. Տուն.9a.բն.6						
ՏՆՕՐԵՆ	Գ.ՀԱԿՈԲՅԱՆ		ԿՈՆՍՏՐՈՒԿՏՈՐԱԿԱՆ ՄԱՍ	ՓՈՒԼ	ԹԵՐԹ	ԹԵՐԹԵՐ
ՆԳԻ				ԱՆ	1	
ԿՈՆՍՏ.	Ռ.Դավթյան		ՀԱՏԱԿԱԳԾԻ ՖՐԱԳՄԵՆՏ +9.000 ՆԻՇԻ ՎՐԱ.	«ՀԱԶԱՐԱՇԵՆ» ՍՊԸ		